unonovesette

LIGHTING INSTRUMENTS

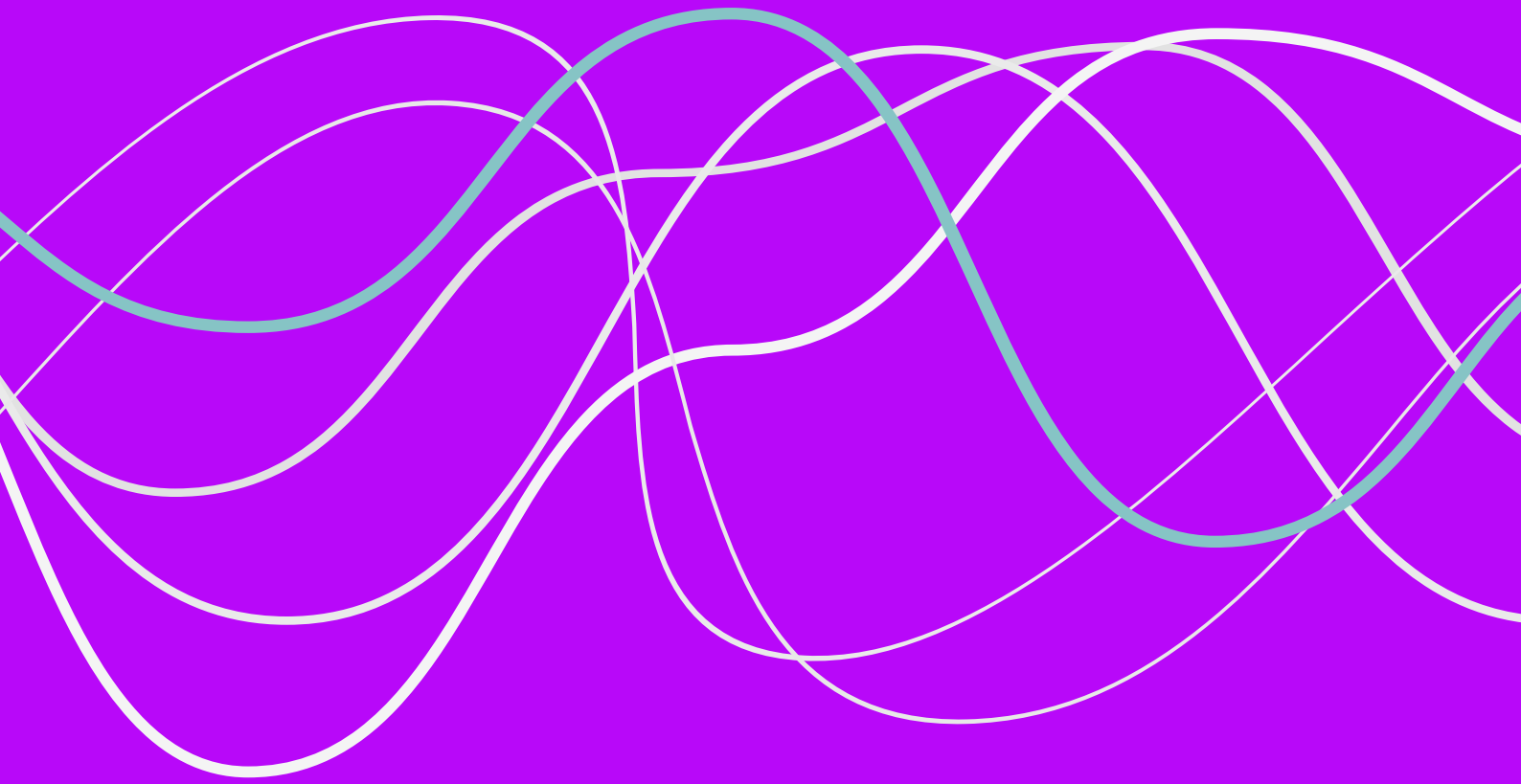

SOLUS
LIGHTING SOLUTIONS

MADE IN ITALY

“respect the dark”

Index / *Indice*

Ground recessed / *Incasso a pavimento*

IP 67
Slash p. 8

IP 67
Ranger 30 p. 12

IP 68
Caliber 25 XS p. 16

IP 68
Caliber 25 p. 20

IP 68
Caliber 52 p. 24

IP 68
Caliber 55 sub p. 28

IP 68
Caliber Wall p. 32

IP 68
Caliber 80 p. 36

IP 68
Caliber 80 Q p. 40

IP 68
Caliber 80 HV p. 46

IP 67
Caliber 150 p. 50

Ceiling recessed / *Incasso a soffitto*

IP 40
Gyro p. 92

IP 40
Nilo p. 96

IP 40
Nilo D p. 100

IP 20
Maxima p. 104

IP 20
Optima p. 108

IP 20
Zendra p. 112

IP 65
Ultra p. 116

IP 68
Polar p. 120

Surface mounted / *Su superficie*

IP 67
Slash p. 8

IP 66
Vario 40 p. 54

IP 66
Vario 60 p. 58

IP 68
Felix 40 sub p. 62

IP 40
Pilot 29 p. 74

IP 40
Pilot 52 p. 78

Index / *Indice*

Wall mounted / *A parete*

IP 68

Caliber Wall p. 32

IP 66

Tracer 60 p. 66

IP 66

Tracer 50 Q p. 70

Underwater / *Subacquei*

IP 68

Caliber 55 sub p. 28

IP 68

Felix 40 sub p. 62

Linear profiles Outdoor / *Profili lineari per esterni*

IP 67

Slash p. 8

IP 67

Ranger 30 p. 12

Linear profiles Indoor / *Profili lineari per interni*

IP 20

Magnet Link SM p. 84

IP 20

Magnet Link R p. 88

IP 40

Nano p. 124

IP 40

IWash p. 128

SMART SHIELD

The unonovesette Smart Shield technology was designed to provide complete protection for the company's portfolio of exterior luminaires. This in-house developed system provides peace-of-mind, risk-free operation and installation, and provide full protection of the components and electronics within each luminaire.

La tecnologia Smart Shield di unonovesette è stata progettata per la protezione dei prodotti da esterno. Questo sistema sviluppato completamente in azienda provvede a eliminare i rischi di errato cablaggio e la protezione dei componenti elettronici interni all'interno di ogni apparecchio.

1. The Smart Shield protects against polarity inversion; an integrated super fast diode prevents accidental damage to the luminaire during installation due to reverse polarity.
2. Smart Shield protects against 'hot-plugging'. Fully integrated spike-reduction protects the constant-current driver and prevents damage to the LED die surface.
3. A High Voltage (HV) LED driver guarantees normal operation during transient spikes of the input voltage
4. A patent-pending solution places a barrier preventing potential ingress of water from the cable entry due to the capillary action effect.
5. In the unlikely event of any faults, an integrated fuse protection prevents issues caused on the installed chain of products.

1. *Smart Shield protegge contro l'inversione di polarità; un diodo super veloce previene danni accidentali all'apparecchio durante l'installazione con i poli invertiti.*
2. *Smart Shield protegge dall''hot-plugging'. Un soppressore di picchi di tensione, completamente integrato protegge il driver a corrente costante e previene la rottura del LED.*
3. *Un driver LED High Voltage (HV) garantisce un normale funzionamento anche con picchi transitori sulla tensione d' ingresso.*
4. *Una soluzione patent-pending pone una barriera che impedisce l'ingresso potenziale di acqua dal cavo per effetto della capillarità dei fili conduttori.*
5. *Nel caso improbabile di eventuali anomalie, un fusibile di protezione integrato previene problemi sulla linea di prodotti installati.*

unonovesette

PHILOSOPHY / *FILOSOFIA*

unonovesette's commitment to excellence is paramount. The selection of materials, including high performance LEDs with superior colour rendering, the state-of-the art processes of manufacture, and even the location of production are fundamental.
All of the company's luminaires are not just designed, but also manufactured, in Italy, ensuring that both design and production have the Italian roots of the company at its heart. The ambition of unonovesette is to provide the very best of professional architectural lighting equipment, while delivering complete service centred on the individual. Regardless if you are a lighting designer or architect looking for the ideal luminaire for your project, or you are an end-client needing reassurance that your lighting installation will be risk-free, we are committed to complete support.

L'impegno di unonovesette per l'eccellenza è di primaria importanza. La scelta dei materiali, i LED con le migliori performance e resa cromatica superiore, i migliori processi di fabbricazione nonché la localizzazione della produzione sono fondamentali.
Tutti i prodotti di illuminazione della società non sono solo progettati ma anche prodotti in Italia, assicurando che progettazione e produzione abbiano il DNA di una azienda italiana nel cuore. L'ambizione di unonovesette è quello di fornire i migliori prodotti professionali di illuminazione architetturale, offrendo allo stesso tempo un servizio completo centrato sulla persona. Indipendentemente se sei un lighting designer o un architetto alla ricerca dell'apparecchio di illuminazione ideale per un progetto oppure un cliente finale, che necessita rassicurazioni che l'installazione sarà risk-free, ci impegniamo per un supporto completo.

IP67

SLASH

The Slash is made of extruded high quality anticorodal hard anodised aluminium and is designed for outdoor in-ground or surface mounted applications. It is available with 4 different optics including wall washing and wall grazing. The internal optical system is tiltable +/- 20° from the outside of the fixture with a dedicated knob to minimise light pollution and optimise the light effect. This adjustment can be done without opening the fixture with no risk of breaking the IP67 seal. Glare control is further enhanced by the unique linear anti-glare louvre, which is especially designed for wall washing and grazing applications providing exceptional uniformity.

Slash è realizzato in estruso di alta qualità con alluminio anticorodal anodizzato duro ed è progettato per il montaggio esterno a superficie o a incasso. É disponibile con 4 ottiche differenti, incluse wall washing e wall grazing. Il sistema ottico interno è orientabile +/- 20° dall'esterno dell'apparecchio con una manopola dedicata; per ridurre al minimo l'inquinamento luminoso e ottimizzare l'effetto luminoso. Queste modifiche possono essere apportate senza bisogno di aprire l'apparecchio, evitando il rischio di rompere il sigillo IP67. Il controllo dell'abbagliamento è ulteriormente potenziato dall'esclusivo frangiluce, appositamente progettato per l'illuminazione wall washing e le applicazioni wall grazing, garantendo un'illuminazione uniforme.

TECHNICAL DATA / *DATI TECNICI*:

- IP 67
- 73.7W - 1166mm
- lm 7840 lm - 1166mm (3000K)
- A++
- CRI >82
- K 2700K / 3000K / 4000K / RGBW / TW
- 10° / 28° / 40° / 12°x32°
- CE
- Smart Shield
- Vac 110-277 50/60Hz DALI

FINISHES / *FINITURE*:

Black anodized
Anodizzato nero

OPTICS / *OTTICHE*:

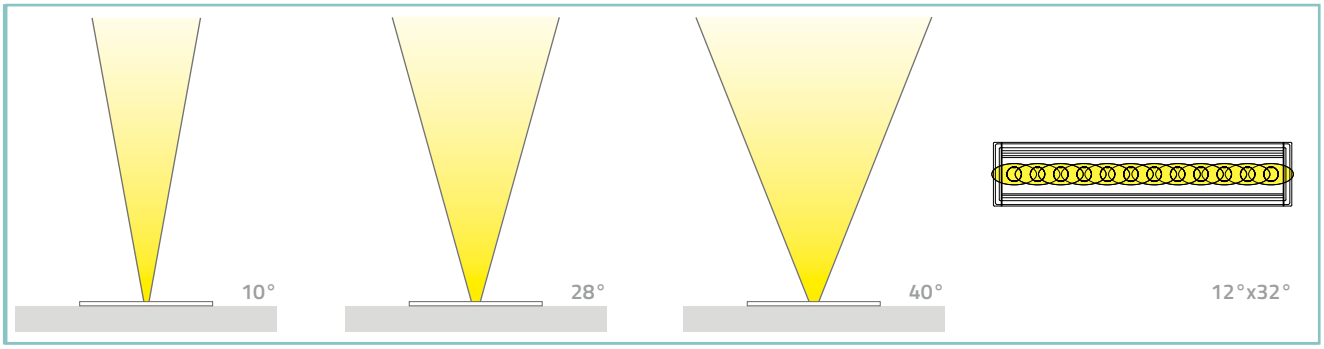

197

unonovesette

PRODUCT CODE / *CODICE PRODOTTO*:

SLA = SLASH

Select one component from each column to specify a complete configuration:
Selezionare un componente per ogni colonna per la confugurazione completa:

LED colour / *Colore LED*	**Optics** / *Ottiche*	**Finish** / *Finiture*	**Length**/*Lunghezza*
27 = 2700K **30** = 3000K **40** = 4000K **FC** = RGBW **TW** = Tunable white	**N** = 10° **M** = 28° **W** = 40° **E** = 12°x32°	**05** = Black anodized / *Anodizzato nero*	**0305** = 305 mm **0592** = 592 mm **0879** = 879 mm **1166** = 1166 mm

Standard configuration example/
Esempio di configurazione standard: **SLA.30.E.05.0592 Slash 3000K 12°x32°optics Black anodized / Anodizzato nero 592mm**

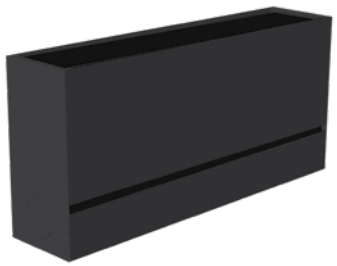

HB.007.0305 (0,785 Kg)
HB.007.0592 (1,445 Kg)
HB.007.0879 (2,115 Kg) Housing box
HB.007.1166 (2,765 Kg) Cassaforma

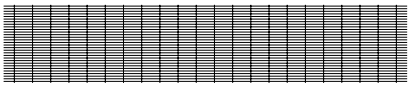

ACC.052.0305
ACC.052.0592
ACC.052.0879 Anti-Glare louver
ACC.052.1166 *Frangiluce*

Fixing bracket
Staffe di fissaggio
ACC.056

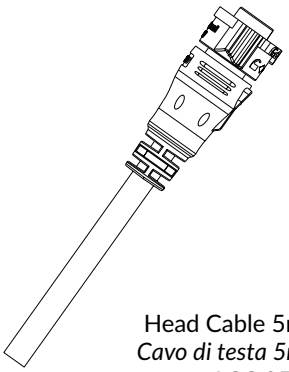

Head Cable 5m
Cavo di testa 5m
ACC.057

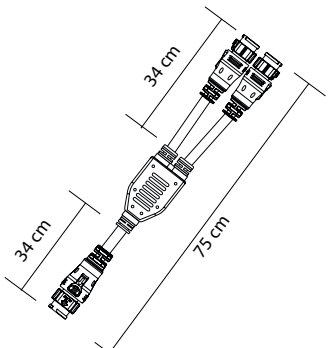

Y connection cable
Cavo di connessione a Y
ACC.058

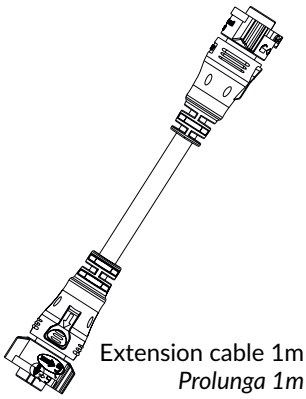

Extension cable 1m
Prolunga 1m
ACC.059

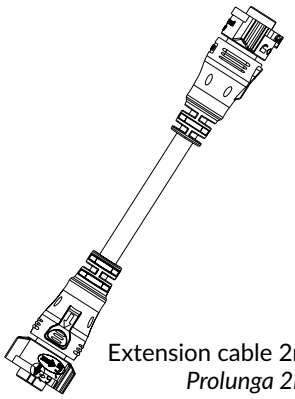

Extension cable 2m
Prolunga 2m
ACC.105

TECHNICAL DRAWING / *DISEGNO TECNICO*:

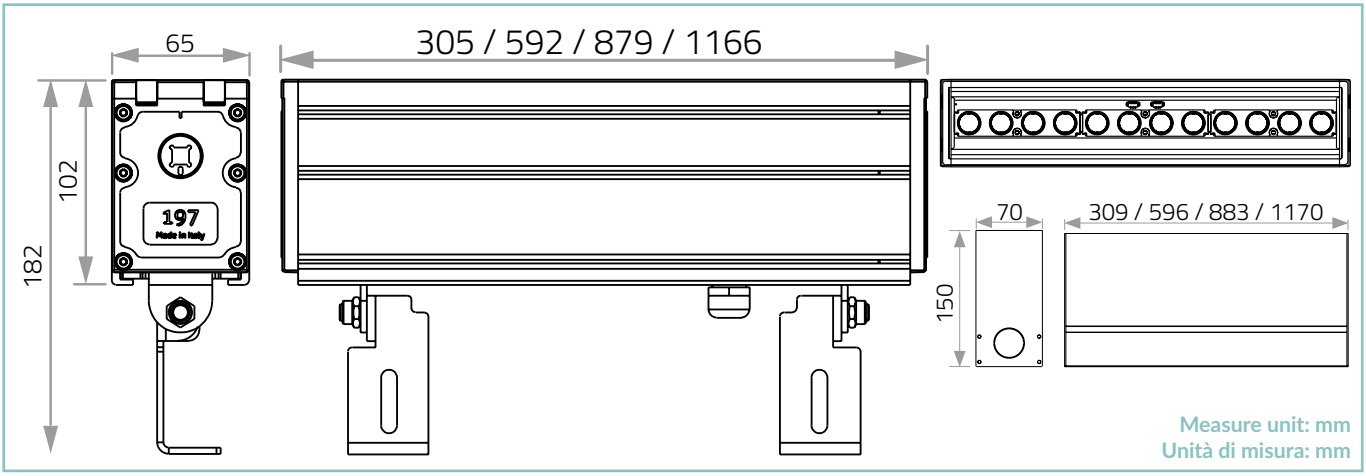

Class I IP67

TECHNICAL SHEET / *SCHEDA PRODOTTO*:

Body:	Extruded aluminium	*Corpo:*	*Alluminio estruso*
Glass:	Extra clear tempered 6mm	*Vetro:*	*Vetro temperato extrachiaro 6 mm*
Finishes:	Black anodized	*Finiture:*	*Anodizzato nero*
Installation:	Housing box / Fixing brackets	*Fissaggio:*	*Cassaforma / Staffe di fissaggio*
Power supply cables:	IP68 30Cm with Easy-Lock connector	*Cavo di alimentazione:*	*IP68 30Cm con connettore Easy-Lock*
Power supply:	110-277Vac 50/60Hz	*Alimentazione:*	*110-277Vac 50/60Hz*
Power consumption:	18.4W / 36.8W / 55.3W / 73.7W	*Potenza assorbita:*	*18.4W / 36.8W / 55.3W / 73.7W*
CRI:	> 82	*CRI:*	*> 82*
Bin selection:	Binning free 2 step MacAdam's	*Selezione bin:*	*Binning free 2 step MacAdam's*
Lumenoutput (source):	1960 / 3920 / 5883 / 7840 lm (3000K)	*Flusso luminoso (sorgente):*	*1960 / 3920 / 5883 / 7840 lm (3000K)*
Operating temperature:	-20°C +50°C	*Temperatura di funzionamento:*	*-20°C +50°C*
IP rating:	IP67	*Grado di protezione:*	*IP67*
Insulation class:	Class I	*Classe d'isolamento:*	*Classe I*
Impact resistance:	IK09	*Protezione impatto:*	*IK09*
Weight:	2kg / 4kg / 6kg / 8kg	*Peso:*	*2kg / 4kg / 6kg / 8kg*
Optics:	10° / 28° / 40° / 12°x32°	*Ottiche:*	*10° / 28° / 40° / 12°x32°*
Energy rating:	A++	*Energy rating:*	*A++*
LED colour temperature:	2700K / 3000K / 4000K / RGBW / Tunable White	*Temperatura colore: LED*	*2700K / 3000K / 4000K / RGBW / Tunable White*
Lifetime LED:	100000 hrs	*Vita media LED:*	*100000 hrs*
Photo biological risk:	RG0 / RG1	*Rischio fotobiologico:*	*RG0 / RG1*
Drive-over:	2500 Kg	*Carrabile:*	*2500 Kg*

PHOTOMETRICS / *CURVE FOTOMETRICHE*:

10°- 18,4 Watt

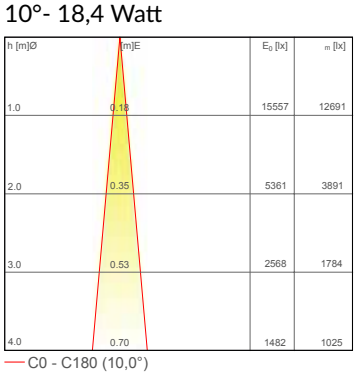

C0 - C180 (10,0°)

28°- 18,4 Watt

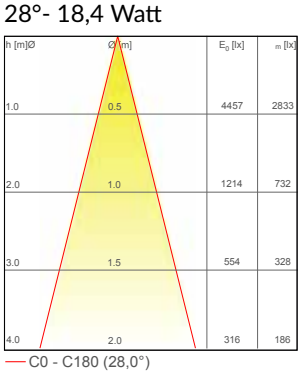

C0 - C180 (28,0°)

40°- 18,4 Watt

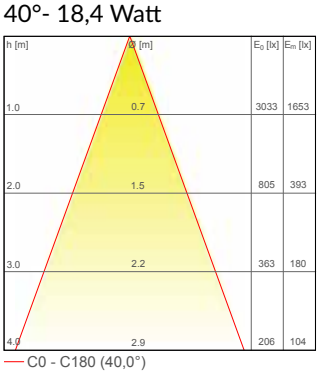

C0 - C180 (40,0°)

12°x32° - 18,4 Watt

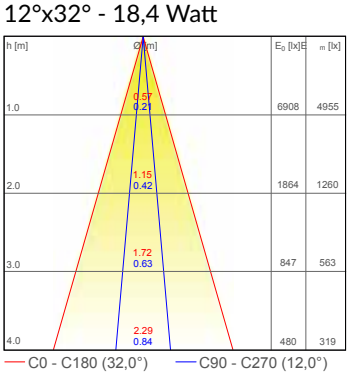

C0 - C180 (32,0°) C90 - C270 (12,0°)

IP67

RANGER 30

Ranger 30 is an IP67 in-ground drive-over linear profile designed to allow multiple units to be placed end-to-end and produce continuous illumination without interruption. The latest generation LED engine developed in-house is available in 2200K, 2700K, 3000K, 4000K and RGBW. The dedicated IP68 plug and play cabling system caters for an easy, fast and safe installation. Ranger 30 is available in 3 different sizes (510mm, 1010mm and 2010mm). A hard-anodised aluminium housing box is available for convenient ground installation as well as accessories to align the housing boxes.

Ranger 30 è un profilo lineare carrabile IP67; è progettato per consentire a più unità di essere posizionate in modo consecutivo e produrre un'illuminazione continua senza interruzioni. La tecnologia LED di ultima generazione sviluppato internamente è disponibile in 2200K, 2700K, 3000K, 4000K e RGBW. Il sistema di cablaggio plug and play IP68 dedicato consente un'installazione facile, veloce e sicura. Ranger 30 è disponibile in 3 diverse dimensioni (510 mm, 1010 mm e 2010 mm). È prevista una cassaforma in alluminio anodizzato per una comoda installazione a terra. Sono disponibili gli accessori per allineare più casseforme.

TECHNICAL DATA / *DATI TECNICI:*

- IP 67
- White 12W/m
  RGBW 23W/m
- lm 300 lm/m (3000K)
- A++
- CRI >90
- K 2200K / 2700K / 3000K / 4000K / RGBW
- CE
- Smart Shield

OPTICS / *OTTICHE*:

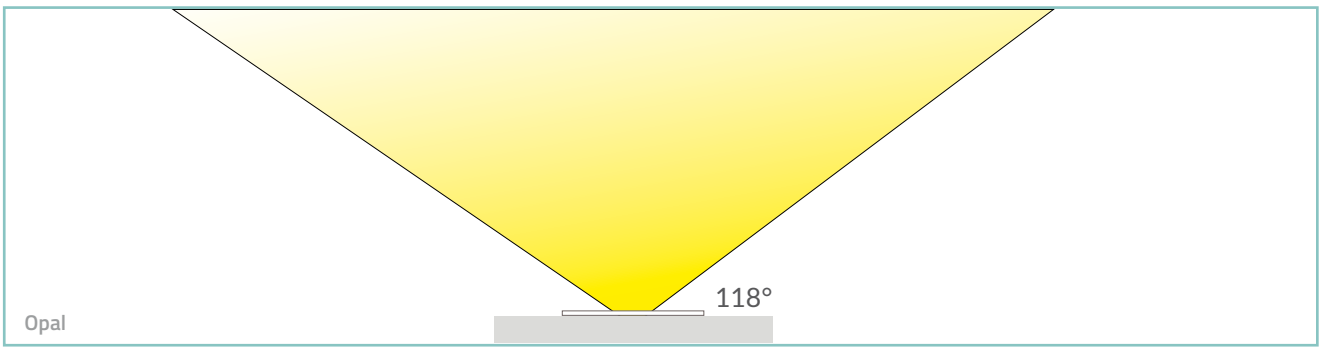

unonovesette

PRODUCT CODE / *CODICE PRODOTTO*:

R30 = RANGER 30

Select one component from each column to specify a complete configuration:
Selezionare un componente per ogni colonna per la confugurazione completa:

LED colour / *Colore LED*	**Optics** / *Ottiche*	**Finish** / *Finiture*	**Length**/*Lunghezza*
22 = 2200K **27** = 2700K **30** = 3000K **40** = 4000K **FC** = RGBW	**O** = Diffused / *Diffusa*	**11** = Opal white / *Bianco opale*	**0510** = 510 mm **1010** = 1010 mm **2010** = 2010 mm

Standard configuration example/
Esempio di configurazione standard: **R30.30.O.11.0510 Ranger 30 3000K Opal white / Bianco opale 0510 mm**

POWER SUPPLIES 24Vdc CONSTANT VOLTAGE / *ALIMENTATORE TENSIONE COSTANTE 24Vdc*:

On / Off

Code / Codice	Input	I Out	V Out	Watt	IP	#Ranger 30
PSU.CX.004	110÷240V / 50/60 Hz	0,9 A	24Vdc	20	IP20	1,5 m
PSU.CV.005	90÷305V / 47/63 Hz	1 A	24Vdc	25	IP67	1,5 m
PSU.CV.006	90÷305V / 47/63 Hz	2,5 A	24Vdc	60	IP67	4,5 m
PSU.CV.007	90÷305V / 47/63 Hz	3,75 A	24Vdc	90	IP67	7 m

Control gear / ***Elettronica di controllo***

Code / Codice	Input	I Out	V Out	Watt	IP	#Ranger 30
CGE.004 - 0/1-10V	24Vdc	6,5 A	24Vdc	156	IP20	Max 12 m
CGE.017 - DALI	24Vdc	6,5 A	24Vdc	156	IP20	Max 12 m
CGE.020 - DMX	24Vdc	6,5 A	24Vdc	156	IP20	Max 12 m
CGE.016 - DALI RGBW	24Vdc	4x5 A	24Vdc	480	IP20	Max 4,5 m
CGE.019 - DMX RGBW	24Vdc	4x5 A	24Vdc	480	IP20	Max 4,5 m

ACCESSORIES/*ACCESSORI*

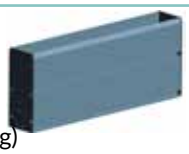

HB.010.0517 (0,64kg)
HB.010.1018 (1,26 kg)
HB.010.2020 (2,5 kg)
Housing box
Cassaforma

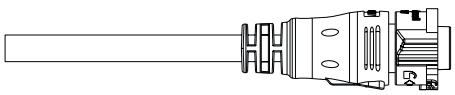

Head Cable 5m
Cavo di testa 5m
ACC.057

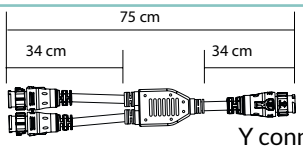

Y connection cable
Cavo di connessione a Y
ACC.058

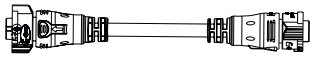

Extension cable 1m
Prolunga 1m
ACC.059

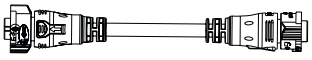

Extension cable 2m
Prolunga 2m
ACC.105

Housing box alignment kit
Kit di allineamento cassaforma
ACC.093

Housing box fixing kit
Kit di fissaggio cassaforma
ACC.094

TECHNICAL DRAWING / *DISEGNO TECNICO*:

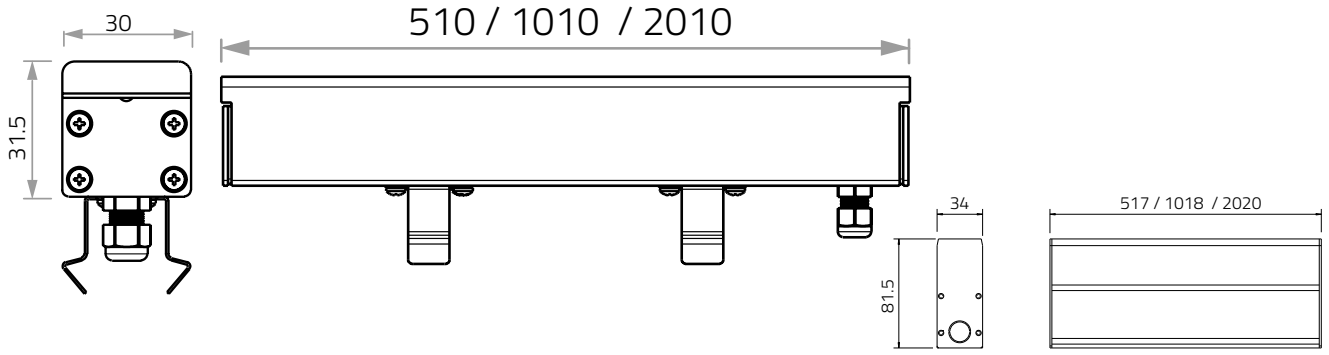

Measure unit: mm
Unità di misura: mm

Class I IP67

TECHNICAL SHEET / *SCHEDA PRODOTTO*:

Body:	Extruded PMMA with opal	*Corpo:*	*PMMA estruso con opale*
Installation:	Housing box	*Fissaggio:*	*Cassaforma*
Power supply cables:	IP68 30 Cm with Easy-Lock connector	*Cavo di alimentazione:*	*IP68 30 Cm con connettore Easy-Lock*
Power supply:	Constant voltage 24Vdc	*Alimentazione:*	*Tensione costante 24 Vdc*
Power consumption:	12 Watt/m White 23 Watt/m RGBW	*Potenza assorbita:*	*12 Watt/m White* *23 Watt/m RGBW*
CRI:	> 90	*CRI:*	*> 90*
Bin selection:	Binning free 2 step MacAdam's	*Selezione bin:*	*Binning free 2 step MacAdam's*
Lumenoutput (source):	800 lm/m (3000K)	*Flusso luminoso (sorgente):*	*800 lm/m (3000K)*
Delivered Lumen:	300 lm/m (3000K)	*Flusso luminoso:*	*300 lm/m (3000K)*
Operating temperature:	-20°C +50°C	*Temperatura di funzionamento:*	*-20°C +50°C*
IP rating:	IP67	*Grado di protezione:*	*IP67*
Insulation class:	Class III	*Classe d'isolamento:*	*Classe III*
Impact resistance:	IK10	*Protezione impatto:*	*IK10*
Weight:	560g / 1,11kg / 2,22kg	*Peso:*	*560g / 1,11kg / 2,22kg*
Optics:	118° Diffused light	*Ottiche:*	*Luce diffusa 118°*
Energy rating:	A++	*Energy rating:*	*A++*
LED colour temperature:	2200K / 2700K / 3000K / 4000K / RGBW	*Temperatura colore LED:*	*2200K / 2700K / 3000K / 4000K / RGBW*
Lifetime LED:	100000 hrs	*Vita media LED:*	*100000 hrs*
Photo biological risk:	RG0	*Rischio fotobiologico:*	*RG0*
Drive-over:	5000Kg	*Carrabile:*	*5000Kg*

PHOTOMETRICS / *CURVE FOTOMETRICHE*:

118°- 12 Watt

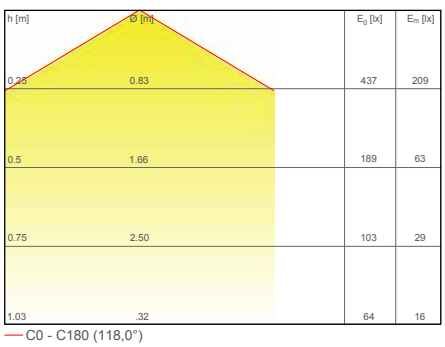

IP68

CALIBER 25 XS

Caliber 25 XS is an extremely efficient miniature in-ground drive-over LED up- light with a height of only 35mm, designed for optical excellence and engineered for complete resilience.
Caliber 25 XS renders an additional draining system as unnecessary. Caliber 25 XS offers a choice of four colour temperatures as standard (2200K, 2700K, 3000K and 4000K) and delivers 90CRI for excellent colour rendering, and with binning-free LEDs carefully selected from two-step MacAdam's ellipses, colour consistency is assured throughout the unonovesette portfolio.

Caliber 25 XS è un apparecchio a LED dalle dimensioni ridotte, con un altezza di solo 35mm da incasso a pavimento, carrabile ed estremamente efficiente. Ideato con un'ottica eccellente e progettato per una completa flessibilità. Caliber 25 XS non necessita di sistema di drenaggio dell'acqua. Caliber 25 XS offre una scelta fra quattro temperature di colore come standard (2200K, 2700K, 3000K e 4000K) tutte con CRI maggiore di 90 per una eccellente resa cromatica. Binning-free e due-step MacAdam's ellipses LED, assicurano consistenza del colore in tutte le versioni previste da unonovesette.

TECHNICAL DATA / *DATI TECNICI*:

- IP68
- 1W
- lm 110 lm (3000K)
- A++
- CRI >90
- K 2200K / 2700K / 3000K / 4000K
- 10° / 40°
- CE
- Smart Shield

FINISHES / *FINITURE*:

- Stainless steel AISI316L
  Acciaio INOX AISI316L
- Black anodized
  Anodizzato nero
- Natural anodized
  Alluminio anodizzato

OPTICS / *OTTICHE*:

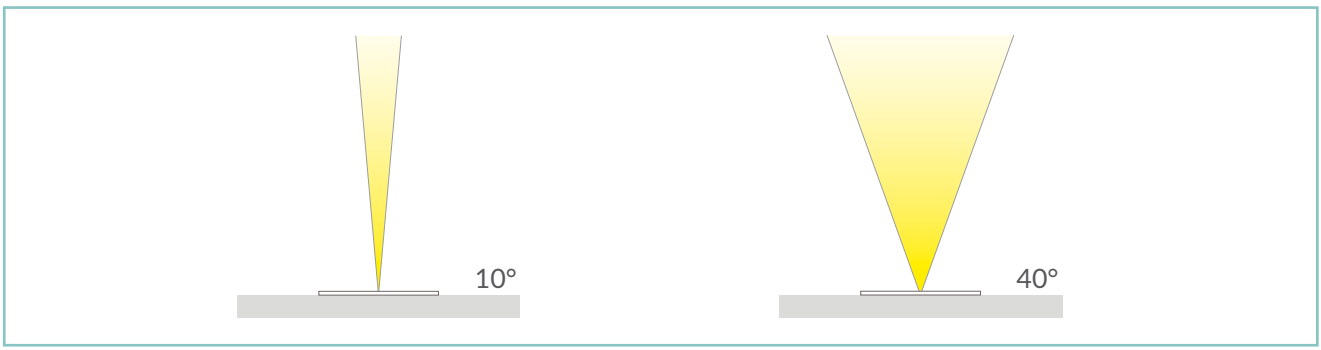

Plant
Based
Wild Cafe

unonovesette

PRODUCT CODE / *CODICE PRODOTTO*:

CXS = CALIBER25 XS

Select one component from each column to specify a complete configuration:
Selezionare un componente per ogni colonna per la confugurazione completa:

LED colour / *Colore LED*	**Optics** / *Ottiche*	**Finish** / *Finiture*	
22 = 2200K **27** = 2700K **30** = 3000K **40** = 4000K	**N** = 10° **W** = 40° **S** = Satin/*Satinato*	**03** = Stainless steel/ *Acciaio INOX AISI316L* **05** = Black anodized / *Anodizzato Nero* **07** = Natural anodized / *Anodizzato naturale*	

Standard configuration example/
Esempio di configurazione standard: **CXS.30.N.03 Caliber 25 XS 3000K 10° optics stainless steel / Acciaio INOX**

POWER SUPPLIES 350mA CONSTANT CURRENT / *ALIMENTATORE CORRENTE COSTANTE 350mA*:

On / Off

Code / Codice	Input	I Out	V Out	Watt	IP	#Caliber XS
PSU.CC.002	100÷240V / 50/60 Hz	350mA	36 V	12	IP20	Max 9
PSU.CC.003	100÷240V / 50/60 Hz	350mA	43 V	15	IP20	Max 12
PSU.CC.014	100÷240V / 50/60 Hz	350mA	24 V	8	IP20	Max 6
PSU.CX.004	100÷240V / 50/60 Hz	350mA	43 V	15	IP20	Max 12

Dimmable / Dimmerabile

Code / Codice	Input	I Out	V Out	Watt	IP	#Caliber XS
PSU.CX.001 1-10V/PUSH	100÷240V / 50/60 Hz	350mA	47 V	15	IP20	Max 12
PSU.CX.002 DALI	100÷240V / 50/60 Hz	350mA	47 V	15	IP20	Max 12

ACCESSORIES / *ACCESSORI*

Housing Box
Cassaforma
HB.005 (10 g)

Fixing springs
Molle di fissaggio
ACC.049

Cable
Cavo

CV00037	5m
CV00040	10m
CV00041	15m
CV00042	20m
CV00043	25m

CALIBER 25 XS

TECHNICAL DRAWING / *DISEGNO TECNICO*:

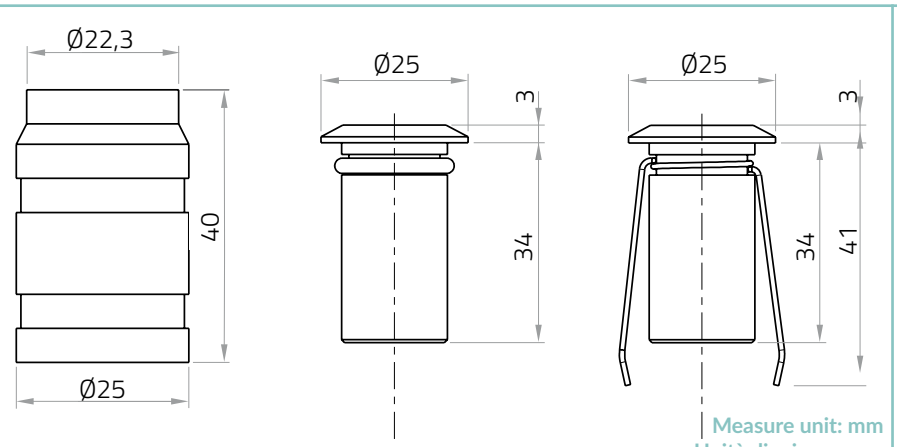

RECESSED HOLE / *FORO INCASSO*:

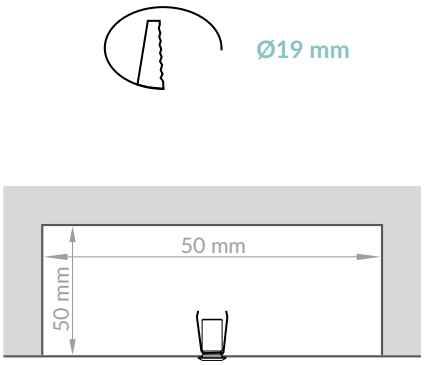

IP68

TECHNICAL SHEET / *SCHEDA PRODOTTO*:

Body:	Stainless Steel AISI316L - Anodized aluminium 6026	*Corpo:*	*Acciaio INOX AISI316L - Alluminio 6026 anodizzato*
Glass:	Extra clear / frosted glass 2mm	*Vetro:*	*Vetro extra chiaro / satinato 2 mm*
Finishes:	Stainless Steel AISI316L / Black anodized / Natural anodized	*Finiture:*	*Acciaio INOX AISI316L / Anodizzato Nero / Anodizzato Naturale*
Installation:	Housing box / Fixing Springs	*Fissaggio:*	*Cassaforma / Molle di fissaggio*
Power supply cables:	35 cm NS20N PCP 2x0,5 mm^2	*Cavo di alimentazione:*	*35 cm NS20N PCP 2x0,5 mm^2*
Power supply:	Constant Current 350mA Max	*Alimentazione:*	*Corrente costante 350mA Max*
Power consumption:	1 Watt	*Potenza assorbita:*	*1 Watt*
CRI:	>90	*CRI:*	*>90*
Bin selection:	Binning free 2 step MacAdam's	*Selezione bin:*	*Binning free 2 step MacAdam's*
Lumenoutput (source):	110 lm (3000K)	*Flusso luminoso (sorgente):*	*110 lm (3000K)*
Operating temperature:	-20°C +50°C	*Temperatura di funzionamento:*	*-20°C +50°C*
IP rating:	IP68 (not for permanent immersion)	*Grado di protezione:*	*IP68 (non per immersione permanente)*
Insulation class:	Class III	*Classe d'isolamento:*	*Classe III*
Impact resistance:	IK05	*Protezione impatto:*	*IK05*
Weight:	50 g	*Peso:*	*50 g*
Optics:	10° / 40°	*Ottiche:*	*10° / 40°*
Energy rating:	A++	*Energy rating:*	*A++*
LED colour temperature:	2200K / 2700K / 3000K / 4000K	*Temperatura colore LED:*	*2200K / 2700K / 3000K / 4000K*
Lifetime LED:	100000 hrs	*Vita media LED:*	*100000 hrs*
Photo biological risk:	RG0 / RG1	*Rischio fotobiologico:*	*RG0 / RG1*

PHOTOMETRICS / *CURVE FOTOMETRICHE*:

10° - 1 Watt

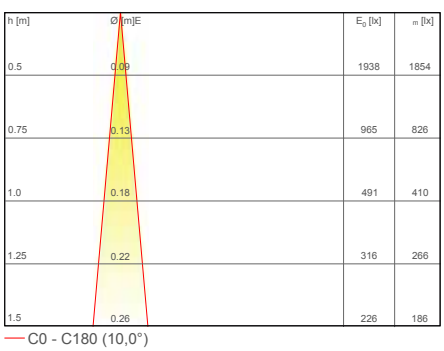

40° - 1 Watt

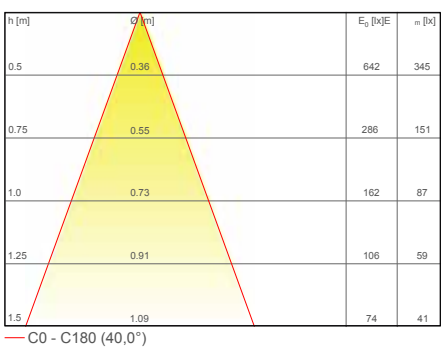

IP68

CALIBER 25

Caliber 25 is an extremely efficient miniature in-ground drive-over LED uplight, designed for optical excellence and engineered for complete resilience. Caliber 25 renders an additional draining system as unnecessary. Caliber 25 features the unonovesette Smart Shield system, complete with an integrated constant current driver, which allows the luminaire to be powered in parallel with 24Vdc constant voltage power supply. Easy dimming is supported via a 24Vdc dimmable power supply or by a DALI or DMX system A housing box accessory is available for convenient ground installation

Caliber 25 è un apparecchio a LED dalle dimensioni ridotte da incasso a pavimento, carrabile ed estremamente efficiente. Ideato con un'ottica eccellente e progettato per una completa flessibilità. Caliber 25 non necessita di sistema di drenaggio dell'acqua. Caliber 25 incorpora il sistema Smart Shield di unonovesette, oltre a un driver in corrente costante integrato che permette al corpo illuminante di essere alimentato in parallelo con un alimentatore a tensione costante a 24Vdc. Facilmente dimmerabile con sistemi a 24Vdc dimmerabili DALI o DMX. È disponibile un accessorio cassaforma per facilitare l'installazione a terra.

TECHNICAL DATA / *DATI TECNICI*:

- IP68
- 2W
- lm 140 lm (3000K)
- A++
- CRI >90
- K 2200K / 2700K / 3000K / 4000K
- 10° / 40°
- CE
- Smart Shield

FINISHES / *FINITURE*:

Stainless steel AISI316L
Acciaio INOX AISI316L

OPTICS / *OTTICHE*:

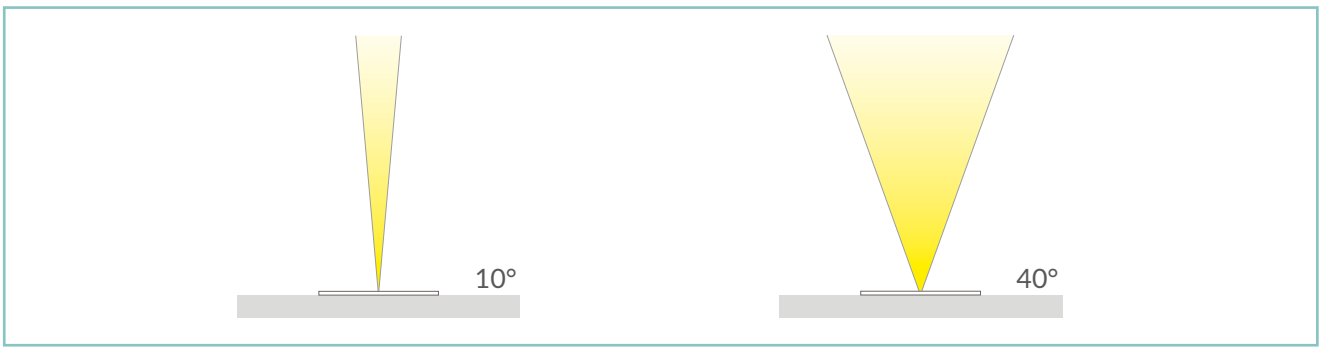

10 HERBERT SAMUEL

unonovesette

PRODUCT CODE / *CODICE PRODOTTO*:

C25 = CALIBER 25	Select one component from each column to specify a complete configuration: *Selezionare un componente per ogni colonna per la confugurazione completa*:			
	LED colour / *Colore LED*	**Optics** / *Ottiche*	**Finish** / *Finiture*	
	22 = 2200K **27** = 2700K **30** = 3000K **40** = 4000K	**N** = 10° **W** = 40° **S** = Satin/*Satinato*	**03** = **Stainless steel** *AISI316L / Acciaio INOX AISI316L*	

Standard configuration example/
Esempio di configurazione standard: **C25.30.N.03 Caliber 25 3000K 10° optics stainless steel / Acciaio INOX**

POWER SUPPLIES 24Vdc CONSTANT VOLTAGE / *ALIMENTATORE TENSIONE COSTANTE 24Vdc*:

On / Off

Code / Codice	Input	I Out	V Out	Watt	IP	#Caliber 25
PSU.CX.004	110÷240V / 50/60 Hz	0,9 A	24Vdc	20	IP20	Max 8
PSU.CV.005	90÷305V / 47/63 Hz	1 A	24Vdc	25	IP67	Max 10
PSU.CV.006	90÷305V / 47/63 Hz	2,5 A	24Vdc	60	IP67	Max 25
PSU.CV.007	90÷305V / 47/63 Hz	3,75 A	24Vdc	90	IP67	Max 36

Control gear / ***Elettronica di controllo***

Code / Codice	Input	I Out	V Out	Watt	IP	#Caliber 25
CGE.004 - 0/1-10V	24Vdc	6,5 A	24Vdc	156	IP20	Max 70
CGE.017 - DALI	24Vdc	6,5 A	24Vdc	156	IP20	Max 70
CGE.020 - DMX	24Vdc	6,5 A	24Vdc	156	IP20	Max 70

ACCESSORIES / *ACCESSORI*

Housing Box
Cassaforma
HB.001 (20 g)

Fixing springs
Molle di fissaggio
ACC.005

Cable
Cavo

CV00044	5m
CV00045	10m
CV00046	15m
CV00047	20m
CV00048	25m

CALIBER 25

TECHNICAL DRAWING / *DISEGNO TECNICO*:

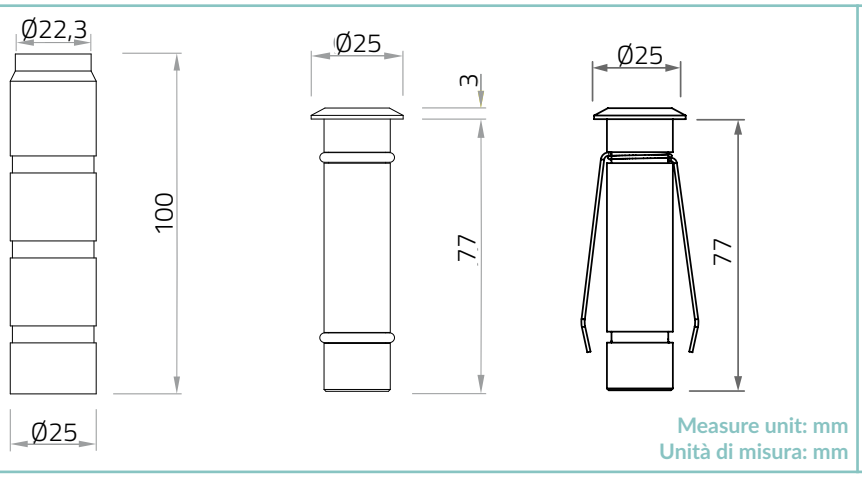

RECESSED HOLE / *FORO INCASSO*:

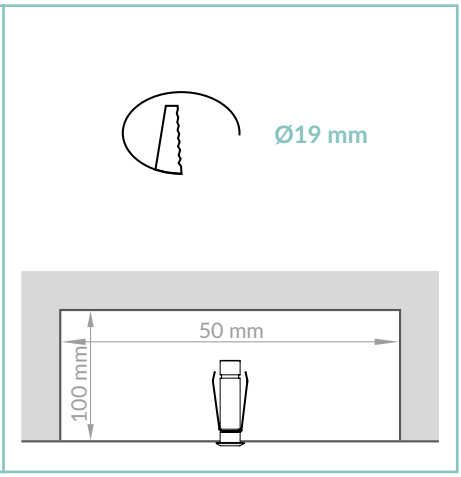

IP68

TECHNICAL SHEET / *SCHEDA PRODOTTO*:

Body:	Stainless Steel AISI316L - Anodized aluminium 6026	*Corpo:*	*Acciaio INOX AISI316L - Alluminio 6026 anodizzato*
Glass:	Extra clear / frosted glass 2mm	*Vetro:*	*Vetro extrachiaro / satinato 2 mm*
Finishes:	Stainless Steel AISI316L	*Finiture:*	*Acciaio INOX AISI316L*
Installation:	Housing box / Fixing Springs	*Fissaggio:*	*Cassaforma / Molle di fissaggio*
Power supply cables:	35 cm NS20N PCP 2x0,5 mm^2	*Cavo di alimentazione:*	*35 cm NS20N PCP 2x0,5 mm^2*
Power supply:	Constant voltage 24Vdc	*Alimentazione:*	*Tensione costante 24Vdc*
Power consumption:	2 Watt	*Potenza assorbita:*	*2 Watt*
CRI:	>90	*CRI:*	*>90*
Bin selection:	Binning free 2 step MacAdam's	*Selezione bin:*	*Binning free 2 step MacAdam's*
Lumenoutput (source):	140 lm (3000K)	*Flusso luminoso (sorgente):*	*140 lm (3000K)*
Operating temperature:	-20°C +50°C	*Temperatura di funzionamento:*	*-20°C +50°C*
IP rating:	IP68 (not for permanent immersion)	*Grado di protezione:*	*IP68 (non per immersione permanente)*
Insulation class:	Class III	*Classe d'isolamento:*	*Classe III*
Impact resistance:	IK05	*Protezione impatto:*	*IK05*
Weight:	110 g	*Peso:*	*110 g*
Optics:	10° / 40°	*Ottiche:*	*10° / 40°*
Energy rating:	A++	*Energy rating:*	*A++*
LED colour temperature:	2200K / 2700K / 3000K / 4000K	*Temperatura colore LED:*	*2200K / 2700K / 3000K / 4000K*
Lifetime LED:	100000 hrs	*Vita media LED:*	*100000 hrs*
Photo biological risk:	RG0 / RG1	*Rischio fotobiologico:*	*RG0 / RG1*

PHOTOMETRICS / *CURVE FOTOMETRICHE*:

10° - 2 Watt

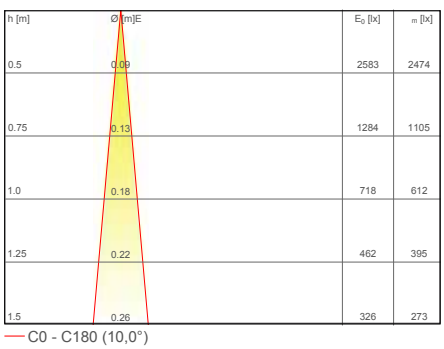

40° - 2 Watt

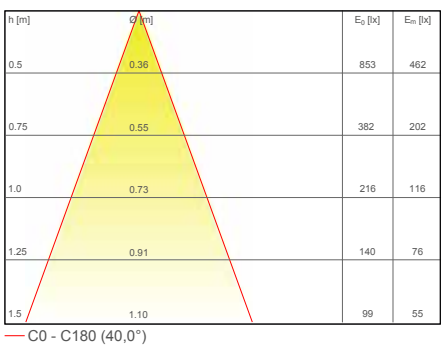

IP68

CALIBER 52

Caliber 52 is an extremely efficient compact in-ground drive-over LED up-light, designed for optical excellence and engineered for complete resilience. Caliber 52 offers a choice of four colour temperatures as standard (2200K, 2700K, 3000K and 4000K) and delivers 90 CRI for excellent colour rendering, and with binning-free LEDs carefully selected from two-step MacAdam's ellipses, colour consistency is assured throughout the unonovesette portfolio. With a deep recess of the in-house designed PCB, Caliber 52 offers excellent glare control.

Caliber 52 è un apparecchio a LED dalle dimensioni compatte da incasso a pavimento, carrabile ed estremamente efficiente. Ideato con un'ottica eccellente e progettato per una completa flessibilità. Caliber 52 offre una scelta fra quattro temperature di colore come standard (2200K, 2700K, 3000K e 4000K) tutte con CRI maggiore di 90 per una eccellente resa cromatica. Binning-free e due-step MacAdam's ellipses LED, assicurano consistenza del colore in tutte le versioni previste da unonovesette. Con l'elettronica progettata internamente e ben posizionata, Caliber 52 offre un eccellente controllo dell'abbagliamento.

TECHNICAL DATA / *DATI TECNICI*:

- IP68
- 2W
- lm 140 lm (3000K)
- A++
- CRI >90
- K 2200K / 2700K / 3000K / 4000K
- 10° / 23° / 43° / 10°x40°
- CE
- Smart Shield

FINISHES / *FINITURE*:

- Stainless steel AISI316L
  Acciaio INOX AISI316L
- Machined aged solid brass
  Ottone anticato

OPTICS / *OTTICHE*:

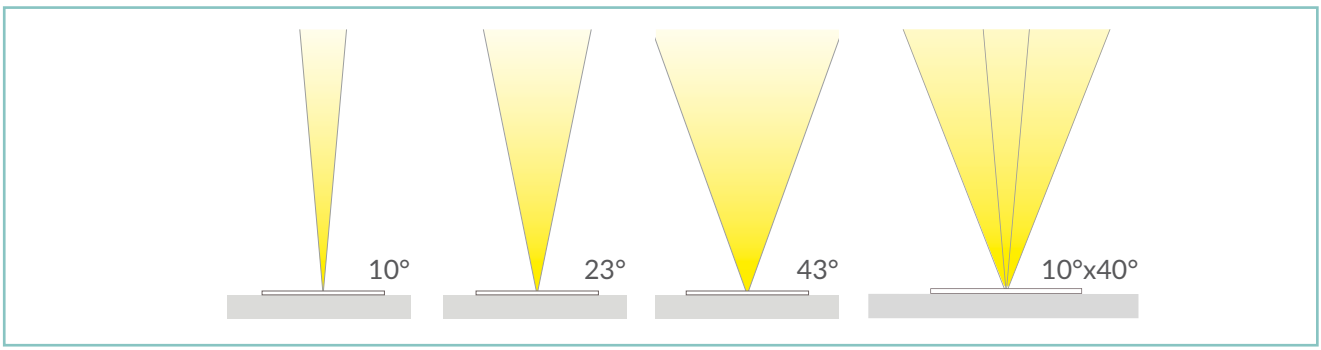

unonovesette

PRODUCT CODE / *CODICE PRODOTTO*:

C52 = CALIBER 52

Select one component from each column to specify a complete configuration:
Selezionare un componente per ogni colonna per la confugurazione completa:

LED colour / *Colore LED*	**Optics** / *Ottiche*	**Finish** / *Finiture*	
22 = 2200K **27** = 2700K **30** = 3000K **40** = 4000K	**N** = 10° **M** = 23° **W** = 43° **E** = 10°x40° **S** = Satin / Satinato	**03** = Stainless steel *AISI316L* / *Acciaio INOX AISI316L* **10** = Aged Brass/ *Ottone anticato*	

Standard configuration example/
Esempio di configurazione standard: **C52.30.N.03 Caliber 52 3000K 10° optics stainless steel / Acciaio INOX**

POWER SUPPLIES 24Vdc CONSTANT VOLTAGE / *ALIMENTATORE TENSIONE COSTANTE 24Vdc*:

On / Off

Code / Codice	Input	I Out	V Out	Watt	IP	#Caliber 52
PSU.CX.004	110÷240V / 50/60 Hz	0,9 A	24Vdc	20	IP20	Max 8
PSU.CV.005	90÷305V / 47/63 Hz	1 A	24Vdc	25	IP67	Max 10
PSU.CV.006	90÷305V / 47/63 Hz	2,5 A	24Vdc	60	IP67	Max 25
PSU.CV.007	90÷305V / 47/63 Hz	3,75 A	24Vdc	90	IP67	Max 36

Control gear / ***Elettronica di controllo***

Code / Codice	Input	I Out	V Out	Watt	IP	#Caliber 52
CGE.004 - 0/1-10V	24Vdc	6,5 A	24Vdc	156	IP20	Max 70
CGE.017 - DALI	24Vdc	6,5 A	24Vdc	156	IP20	Max 70
CGE.020 - DMX	24Vdc	6,5 A	24Vdc	156	IP20	Max 70

ACCESSORIES / *ACCESSORI*

Housing Box
Cassaforma
HB.002 (80 g)

Fixing springs
Molle di fissaggio
ACC.006

Honeycomb louver
Schermo alveolare
ACC.084

Anti-Glare louver
Frangiluce
ACC.008

Cable
Cavo

CV00037	5m
CV00040	10m
CV00041	15m
CV00042	20m
CV00043	25m

CALIBER 52

TECHNICAL DRAWING / *DISEGNO TECNICO*:

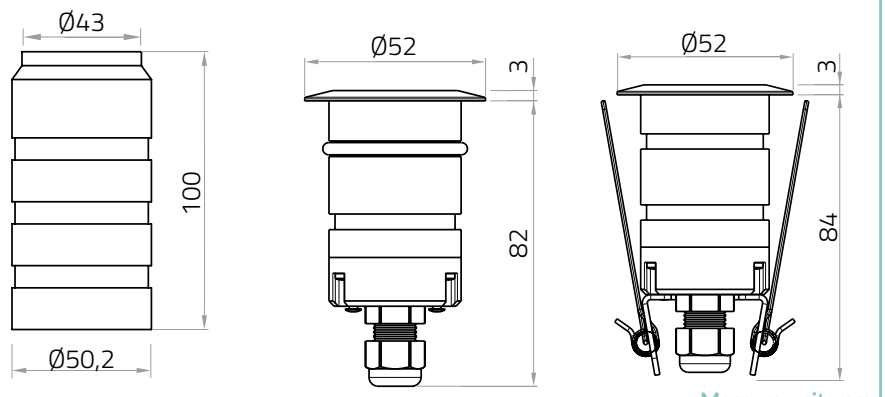

RECESSED HOLE / *FORO INCASSO*:

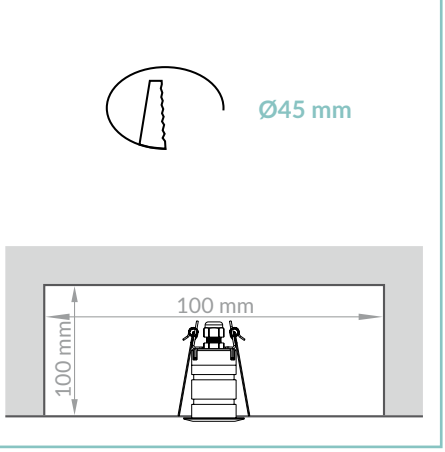

IP68

TECHNICAL SHEET / *SCHEDA PRODOTTO*:

Body:	Stainless Steel AISI316L - Anodized aluminium 6026 / Machined aged brass - Anodized aluminium 6026	*Corpo:*	*Acciaio INOX AISI316L - Alluminio 6026 anodizzato / Ottone anticato - Alluminio 6026 anodizzato*
Glass:	Tempered extra clear / frosted glass 4mm	*Vetro:*	*Vetro temperato extrachiaro / satinato 4 mm*
Finishes:	Stainless Steel AISI316L / Aged solid brass	*Finiture:*	*Acciaio INOX AISI316L / Ottone anticato*
Installation:	Housing box / Fixing Springs	*Fissaggio:*	*Cassaforma / Molle di fissaggio*
Power supply cables:	35 cm NS20N PCP 2x0,5 mm^2	*Cavo di alimentazione:*	*35 cm NS20N PCP 2x0,5 mm^2*
Power supply:	Constant voltage 24Vdc	*Alimentazione:*	*Tensione costante 24Vdc*
Power consumption:	2 Watt	*Potenza assorbita:*	*2 Watt*
CRI:	>90	*CRI:*	*>90*
Bin selection:	Binning free 2 step MacAdam's	*Selezione bin:*	*Binning free 2 step MacAdam's*
Lumenoutput (source):	140 lm (3000K)	*Flusso luminoso (sorgente):*	*140 lm (3000K)*
Operating temperature:	-20°C +50°C	*Temperatura di funzionamento:*	*-20°C +50°C*
IP rating:	IP68 (not for permanent immersion)	*Grado di protezione:*	*IP68 (non per immersione permanente)*
Insulation class:	Class III	*Classe d'isolamento:*	*Classe III*
Impact resistance:	IK08	*Protezione impatto:*	*IK08*
Weight:	280 g	*Peso:*	*280 g*
Optics:	10° / 23° / 43° / 10°x40°	*Ottiche:*	*10° / 23° / 43° / 10°x40°*
Energy rating:	A++	*Energy rating:*	*A++*
LED colour temperature:	2200K / 2700K / 3000K / 4000K	*Temperatura colore LED:*	*2200K / 2700K / 3000K / 4000K*
Lifetime LED:	100000 hrs	*Vita media LED:*	*100000 hrs*
Photo biological risk:	RG0 / RG1	*Rischio fotobiologico:*	*RG0 / RG1*

PHOTOMETRICS / *CURVE FOTOMETRICHE*:

10° - 2 Watt

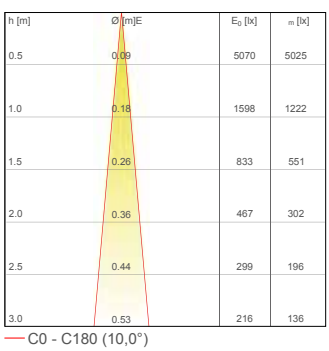

23° - 2 Watt

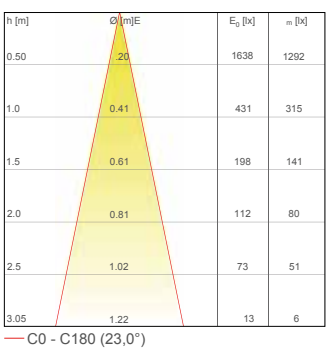

43° - 2 Watt

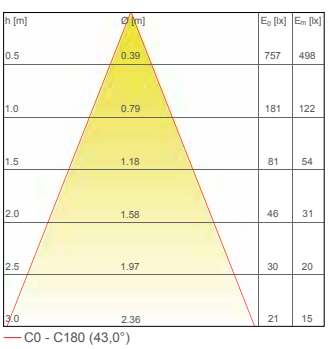

10°x40° - 2 Watt

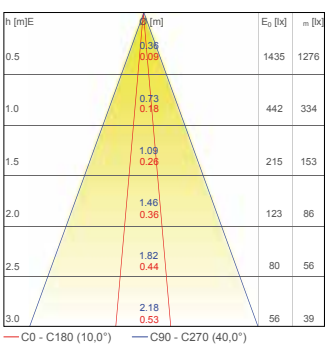

IP68

CALIBER 55 SUB

Caliber 55 sub is an extremely efficient compact underwater recessed LED projector, designed for optical excellence and engineered for complete resilience. Caliber 55 sub offers a choice of four colour temperatures as standard (2200K, 2700K, 3000K and 4000K) and delivers 90 CRI for excellent colour rendering, and with binning-free LEDs carefully selected from two-step MacAdam's ellipses, colour consistency is assured throughout the unonovesette portfolio. With a deep recess of the in-house designed PCB, Caliber 55 sub offers excellent glare control.

Caliber 55 sub è un apparecchio a LED dalle dimensioni compatte da immersione estremamente efficiente. Ideato con un'ottica eccellente e progettato per una completa flessibilità. Caliber 55 sub offre una scelta fra quattro temperature di colore standard (2200K, 2700K, 3000K e 4000K) tutte con CRI maggiore di 90 per una eccellente resa cromatica. Binning-free e due-step MacAdam's ellipses LED, assicurano consistenza del colore in tutte le versioni previste da unonovesette. Con l'elettronica progettata internamente e ben posizionata, Caliber 55 sub offre un eccellente controllo dell'abbagliamento.

TECHNICAL DATA / *DATI TECNICI*:

- IP68
- 2W
- lm 140 lm (3000K)
- A++
- CRI >90
- K 2200K / 2700K / 3000K / 4000K
- 10° / 23° / 43° / 10°x40°
- CE
- Smart Shield

FINISHES / *FINITURE*:

Stainless steel electropolished AISI316L
Acciaio INOX elettrolucidato AISI316L

OPTICS / *OTTICHE*:

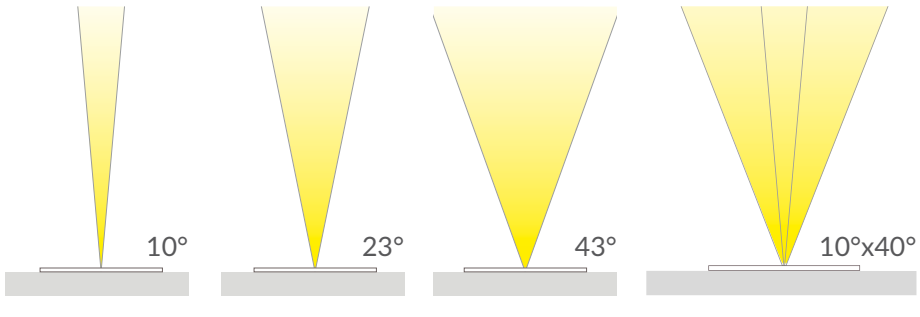

unonovesette

PRODUCT CODE / *CODICE PRODOTTO*:

C55 = CALIBER 55 SUB

Select one component from each column to specify a complete configuration:
Selezionare un componente per ogni colonna per la confugurazione completa:

LED colour / *Colore LED*	**Optics** / *Ottiche*	**Finish** / *Finiture*	
22 = 2200K **27** = 2700K **30** = 3000K **40** = 4000K	**N** = 10° **M** = 23° **W** = 43° **E** = 10°x40°	**12** = Stainless steel electropolished *AISI316L / Acciaio INOX elettrolucidato AISI316L*	

Standard configuration example/
Esempio di configurazione standard: **C55.30.N.12 Caliber 55 SUB 3000K 10° optics stainless steel / Acciaio INOX**

POWER SUPPLIES 24Vdc CONSTANT VOLTAGE / *ALIMENTATORE TENSIONE COSTANTE 24Vdc*:

On / Off

Code / Codice	Input	I Out	V Out	Watt	IP	#Caliber 55 sub
PSU.CX.004	110÷240V / 50/60 Hz	0,9 A	24Vdc	20	IP20	Max 8
PSU.CV.005	90÷305V / 47/63 Hz	1 A	24Vdc	25	IP67	Max 10
PSU.CV.006	90÷305V / 47/63 Hz	2,5 A	24Vdc	60	IP67	Max 25
PSU.CV.007	90÷305V / 47/63 Hz	3,75 A	24Vdc	90	IP67	Max 36

Control gear / ***Elettronica di controllo***

Code / Codice	Input	I Out	V Out	Watt	IP	#Caliber 55 sub
CGE.004 - 0/1-10V	24Vdc	6,5 A	24Vdc	156	IP20	Max 70
CGE.017 - DALI	24Vdc	6,5 A	24Vdc	156	IP20	Max 70
CGE.020 - DMX	24Vdc	6,5 A	24Vdc	156	IP20	Max 70

ACCESSORIES / *ACCESSORI*

Housing Box
Cassaforma
HB.009 (70 g)

Honeycomb louver
Schermo alveolare
ACC.084

Anti-Glare louver
Frangiluce
ACC.008

Cable
Cavo

CV00040	10m
CV00041	15m
CV00042	20m
CV00043	25m

CALIBER 55 SUB

TECHNICAL DRAWING / *DISEGNO TECNICO*:

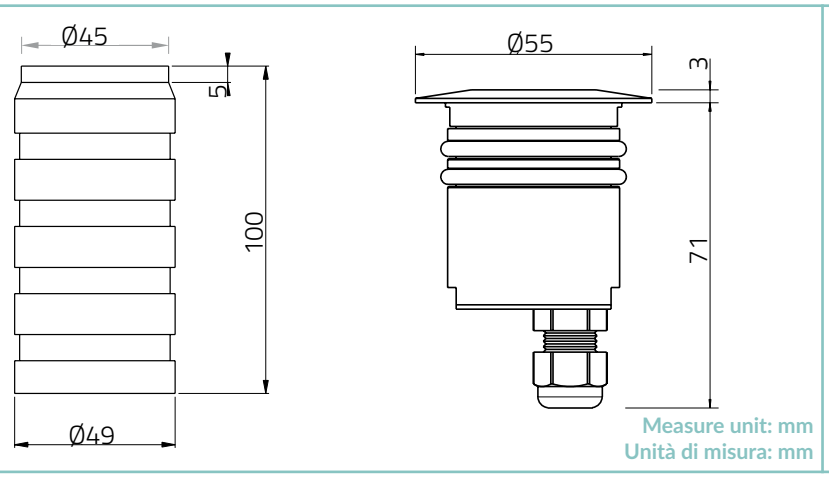

RECESSED HOLE / *FORO INCASSO*:

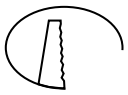

Ø42 mm

IP68

TECHNICAL SHEET / *SCHEDA PRODOTTO*:

Body:	Machined and electropolished stainless steel AISI316L	*Corpo:*	*Acciaio INOX AISI316L elettrolucidato*
Glass:	Extra clear 4mm tempered glass	*Vetro:*	*Vetro temperato extra chiaro 4 mm*
Finishes:	Electropolished stainless steel AISI316L	*Finiture:*	*Acciaio INOX AISI316L elettrolucidato*
Installation:	Housing box	*Fissaggio:*	*Cassaforma*
Power supply cables:	*500cm NS20N PCP 2x0,5 mm²*	*Cavo di alimentazione:*	*500cm NS20N PCP 2x0,5 mm²*
Power supply:	Constant voltage 24Vdc	*Alimentazione:*	*Tensione costante 24Vdc*
Power consumption:	2 Watt	*Potenza assorbita:*	*2 Watt*
CRI:	>90	*CRI:*	*>90*
Bin selection:	Binning free 2 step MacAdam's	*Selezione bin:*	*Binning free 2 step MacAdam's*
Lumenoutput (source):	140 lm (3000K)	*Flusso luminoso (sorgente):*	*140 lm (3000K)*
Operating temperature:	-20°C +50°C	*Temperatura di funzionamento:*	*-20°C +50°C*
IP rating:	IP68 (5 meter underwater)	*Grado di protezione:*	*IP68 (5 metri in immersione)*
Insulation class:	Class III	*Classe d'isolamento:*	*Classe III*
Impact resistance:	IK08	*Protezione impatto:*	*IK08*
Weight:	600 g	*Peso:*	*600 g*
Optics:	10° / 23° / 43° / 10°X40°	*Ottiche:*	*10° / 23° / 43° / 10°X40°*
Energy rating:	A++	*Energy rating:*	*A++*
LED colour temperature:	2200K / 2700K / 3000K / 4000K	*Temperatura colore LED:*	*2200K / 2700K / 3000K / 4000K*
Lifetime LED:	100000 hrs	*Vita media LED:*	*100000 hrs*
Photo biological risk:	RG0 / RG1	*Rischio fotobiologico:*	*RG0 / RG1*

PHOTOMETRICS / *CURVE FOTOMETRICHE*:

10° - 2 Watt

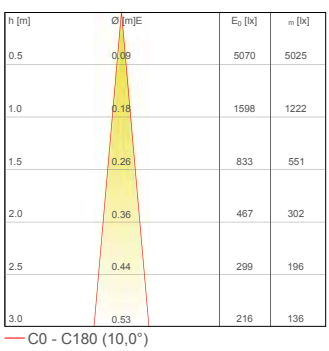

23° - 2 Watt

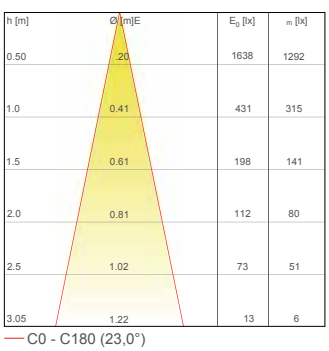

43° - 2 Watt

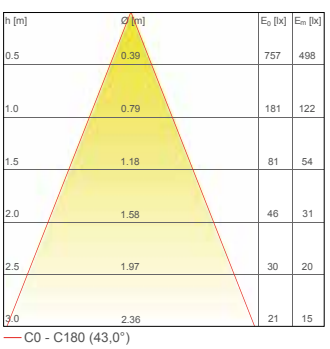

10°x40° - 2 Watt

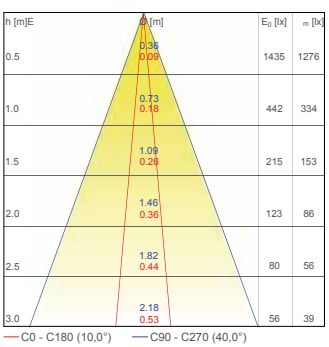

IP68

CALIBER WALL

Caliber Wall is an extremely efficient compact LED wall-light recessed wall or in-ground drive-over, designed with an angled perspective of 30 ° for optical excellence and engineered for complete resilience. Caliber Wall renders an additional draining system as unnecessary. Caliber Wall features the unonovesette Smart Shield system, complete with an integrated constant current driver, which allows the luminaire to be powered in parallel with 24Vdc constant voltage power supply. Easy dimming is supported via a 24Vdc dimmable power supply or by a DALI or DMX system. A housing box accessory is available for convenient ground or wall installation.

Caliber Wall è un apparecchio a LED dalle dimensioni compatte da incasso a parete o pavimento, carrabile ed estremamente efficiente. Ideato con un'ottica inclinata di 30°, è progettato per una completa flessibilità. Caliber Wall non necessita di sistema di drenaggio dell'acqua. Caliber Wall incorpora il sistema Smart Shield di unonovesette, oltre a un driver in corrente costante integrato che permette al corpo illuminante di essere alimentato in parallelo con un alimentatore a tensione costante 24Vdc. Facilmente dimmerabile con sistemi a 24Vdc dimmerabili 1-10V, DALI o DMX.
È disponibile un accessorio cassaforma per facilitare l'installazione a parete o a terra

TECHNICAL DATA / *DATI TECNICI*:

- IP68
- 2W
- lm 140 lm (3000K)
- A++
- CRI >90
- K 2200K / 2700K / 3000K / 4000K
- 10° / 40°
- CE
- Smart Shield

FINISHES / *FINITURE*:

- Stainless steel AISI316L
  Acciaio INOX AISI316L
- Machined aged solid brass
  Ottone anticato

OPTICS / *OTTICHE*:

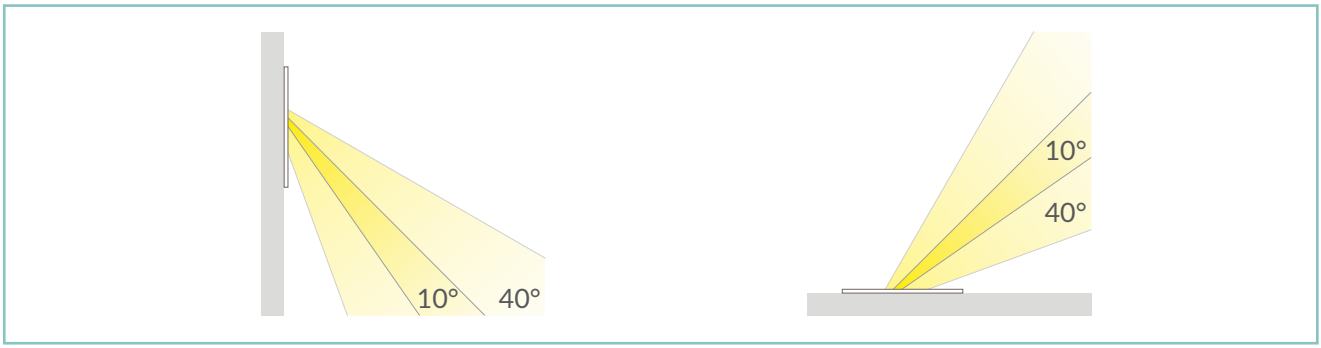

unonovesette

PRODUCT CODE / *CODICE PRODOTTO*:

CAW = CALIBER WALL

Select one component from each column to specify a complete configuration:
Selezionare un componente per ogni colonna per la confugurazione completa:

LED colour / *Colore LED*	**Optics** / *Ottiche*	**Finish** / *Finiture*	
22 = 2200K **27** = 2700K **30** = 3000K **40** = 4000K	**N** = 10° **W** = 40°	**03** = **Stainless steel** *AISI316L / Acciaio INOX AISI316L* **10** = **Aged Brass/** *Ottone anticato*	

Standard configuration example/
Esempio di configurazione standard: **CAW.30.N.03 Caliber Wall 3000K 10° optics stainless steel / Acciaio INOX**

POWER SUPPLIES 24Vdc CONSTANT VOLTAGE / *ALIMENTATORE TENSIONE COSTANTE 24Vdc*:

On / Off

Code / Codice	Input	I Out	V Out	Watt	IP	#Caliber Wall
PSU.CX.004	110÷240V / 50/60 Hz	0,9 A	24Vdc	20	IP20	Max 8
PSU.CV.005	90÷305V / 47/63 Hz	1 A	24Vdc	25	IP67	Max 10
PSU.CV.006	90÷305V / 47/63 Hz	2,5 A	24Vdc	60	IP67	Max 25
PSU.CV.007	90÷305V / 47/63 Hz	3,75 A	24Vdc	90	IP67	Max 36

Control gear / ***Elettronica di controllo***

Code / Codice	Input	I Out	V Out	Watt	IP	#Caliber Wall
CGE.004 - 0/1-10V	24Vdc	6,5 A	24Vdc	156	IP20	Max 70
CGE.017 - DALI	24Vdc	6,5 A	24Vdc	156	IP20	Max 70
CGE.020 - DMX	24Vdc	6,5 A	24Vdc	156	IP20	Max 70

ACCESSORIES / *ACCESSORI*

Housing Box
Cassaforma
HB.002 (80 g)

Fixing springs
Molle di fissaggio
ACC.050

Cable
Cavo

CV00037	5m
CV00040	10m
CV00041	15m
CV00042	20m
CV00043	25m

TECHNICAL DRAWING / *DISEGNO TECNICO*:

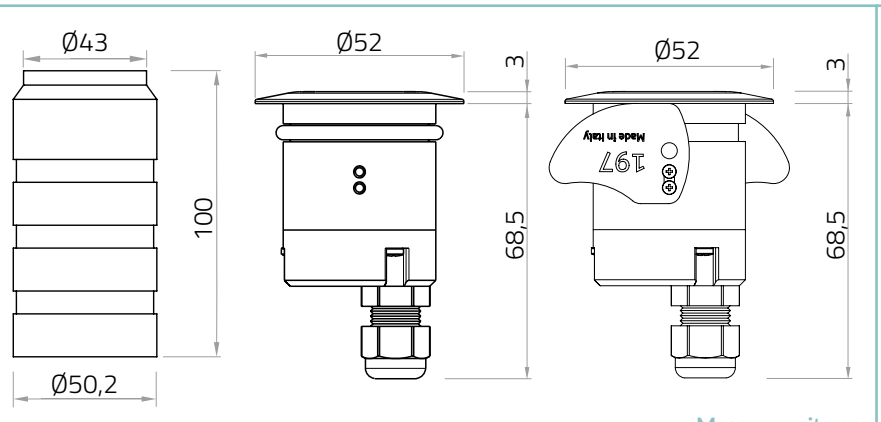

Measure unit: mm
Unità di misura: mm

RECESSED HOLE / *FORO INCASSO*:

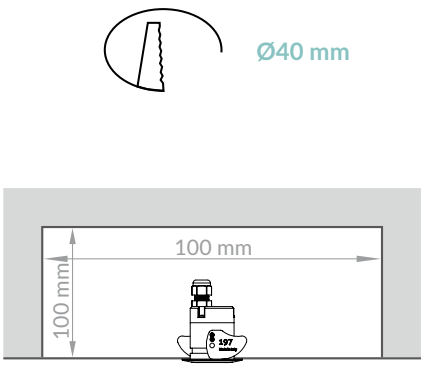

IP68

TECHNICAL SHEET / *SCHEDA PRODOTTO*:

Body:	Stainless Steel AISI316L - Anodized aluminium 6026 / Machined aged brass - Anodized aluminium 6026	*Corpo:*	*Acciaio INOX AISI316L - Alluminio 6026 anodizzato / Ottone anticato - Alluminio 6026 anodizzato*
Glass:	Tempered extra clear glass 4 mm	*Vetro:*	*Vetro temperato extra chiaro 4 mm*
Finishes:	Stainless Steel AISI316L / Aged solid brass	*Finiture:*	*Acciaio INOX AISI316L / Ottone anticato*
Installation:	Housing box / Fixing springs	*Fissaggio:*	*Cassaforma / Molle di fissaggio*
Power supply cables:	35 cm NS20N PCP 2x0,5 mm^2	*Cavo di alimentazione:*	*35 cm NS20N PCP 2x0,5 mm^2*
Power supply:	Constant voltage 24Vdc	*Alimentazione:*	*Tensione costante 24Vdc*
Power consumption:	2 Watt	*Potenza assorbita:*	*2 Watt*
CRI:	>90	*CRI:*	*>90*
Bin selection:	Binning free 2 step MacAdam's	*Selezione bin:*	*Binning free 2 step MacAdam's*
Lumenoutput (source):	140 lm (3000K)	*Flusso luminoso (sorgente):*	*140 lm (3000K)*
Operating temperature:	-20°C +50°C	*Temperatura di funzionamento:*	*-20°C +50°C*
IP rating:	IP68 (not for permanent immersion)	*Grado di protezione:*	*IP68 (non per immersione permanente)*
Insulation class:	Class III	*Classe d'isolamento:*	*Classe III*
Impact resistance:	IK08	*Protezione impatto:*	*IK08*
Weight:	208 g	*Peso:*	*208 g*
Optics:	10° / 40°	*Ottiche:*	*10° / 40°*
Energy rating:	A++	*Energy rating:*	*A++*
LED colour temperature:	2200K / 2700K / 3000K / 4000K	*Temperatura colore LED:*	*2200K / 2700K / 3000K / 4000K*
Lifetime LED:	100000 hrs	*Vita media LED:*	*100000 hrs*
Photo biological risk:	RG0 / RG1	*Rischio fotobiologico:*	*RG0 / RG1*

PHOTOMETRICS / *CURVE FOTOMETRICHE*:

10° - 2 Watt

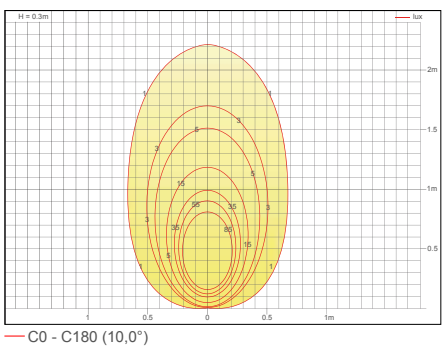

C0 - C180 (10,0°)

40° - 2 Watt

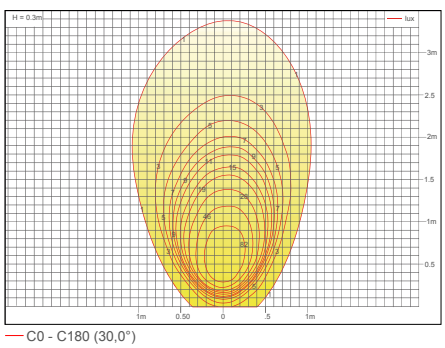

C0 - C180 (30,0°)

IP68

CALIBER 80

Caliber 80 is an extremely efficient compact in-ground drive-over LED up-light, designed for optical excellence and engineered for complete resilience. Caliber 80 offers a choice of three colour temperatures as standard (2700K, 3000K and 4000K) and delivers 90CRI for excellent colour rendering, and with binning-free LEDs carefully selected from two-step MacAdam's ellipses, colour consistency is assured throughout the unonovesette portfolio. With a deep recess of the in-house designed PCB, Caliber 80 offers excellent glare control.

Caliber 80 è un apparecchio a LED dalle dimensioni compatte da incasso a pavimento, carrabile ed estremamente efficiente. Ideato con un'ottica eccellente e progettato per una completa flessibilità. Caliber 80 offre una scelta fra tre temperature di colore come standard (2700K, 3000K e 4000K) tutte con CRI maggiore di 90 per una eccellente resa cromatica. Binning-free e due-step MacAdam's ellipses LED, assicurano consistenza del colore in tutte le versioni previste da unonovesette. Con l'elettronica progettata internamente e ben posizionata, Caliber 80 offre un eccellente controllo dell'abbagliamento.

TECHNICAL DATA / *DATI TECNICI*:

- IP68
- 5W / 9W
- lm 515 lm / 730 lm (3000K)
- A++
- CRI >90
- K 2700K / 3000K / 4000K / RGBW
- 10° / 30° / 50° / 10°x45° / (35° RGBW)
- CE
- Smart Shield

FINISHES / *FINITURE*:

- Stainless steel AISI316L
  Acciaio INOX AISI316L
- Machined aged solid brass
  Ottone anticato

OPTICS / *OTTICHE*:

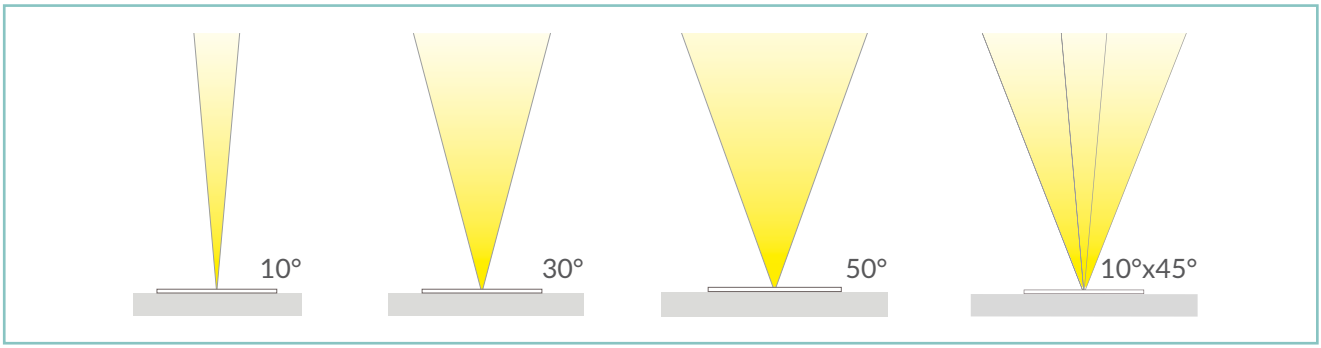

unonovesette

PRODUCT CODE / *CODICE PRODOTTO*:

C80 = CALIBER 80

Select one component from each column to specify a complete configuration:
Selezionare un componente per ogni colonna per la confugurazione completa:

LED colour / *Colore LED*	**Optics** / *Ottiche*	**Finish** / *Finiture*	**Watt**
27 = 2700K **30** = 3000K **40** = 4000K **FC** = RGBW	**N** = 10° **M** = 30° (35° RGBW) **W** = 50° **E** = 10°x 45° **S** = Satin/*Satinato*	**03** = Stainless steel *AISI316L / Acciaio INOX AISI316L* **10** = Aged Brass/ *Ottone anticato*	**05** = 5 W **09** = 9 W

Standard configuration example/
Esempio di configurazione standard: **C80.30.N.03.09 Caliber 80 3000K 10° optics stainless steel / Acciaio INOX 9 Watt**

POWER SUPPLIES 24Vdc CONSTANT VOLTAGE / *ALIMENTATORE TENSIONE COSTANTE 24Vdc*:

On / Off

Code / Codice	Input	I Out	V Out	Watt	IP	#Caliber 80
PSU.CX.004	110÷240V / 50/60 Hz	0,9 A	24Vdc	20	IP20	Max 2
PSU.CV.005	90÷305V / 47/63 Hz	1 A	24Vdc	25	IP67	Max 2
PSU.CV.006	90÷305V / 47/63 Hz	2,5 A	24Vdc	60	IP67	Max 6
PSU.CV.007	90÷305V / 47/63 Hz	3,75 A	24Vdc	90	IP67	Max 8

Control gear / ***Elettronica di controllo***

Code / Codice	Input	I Out	V Out	Watt	IP	#Caliber 80
CGE.004 - 0/1-10V	24Vdc	6,5 A	24Vdc	156	IP20	Max 15
CGE.017 - DALI	24Vdc	6,5 A	24Vdc	156	IP20	Max 15
CGE.020 - DMX	24Vdc	6,5 A	24Vdc	156	IP20	Max 15

ACCESSORIES / *ACCESSORI*

Housing Box
Cassaforma
HB.003 (170 g)

Fixing springs
Molle di fissaggio
ACC.007

Honeycomb louver
Schermo alveolare
ACC.004

Anti-Glare louver
Frangiluce
ACC.073

Cable
Cavo

CV00037	5m
CV00040	10m
CV00041	15m
CV00042	20m
CV00043	25m

TECHNICAL DRAWING / *DISEGNO TECNICO*:

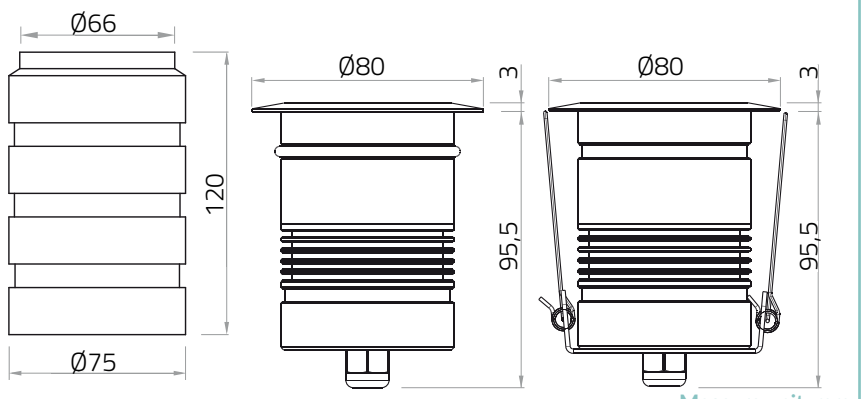

RECESSED HOLE / *FORO INCASSO*:

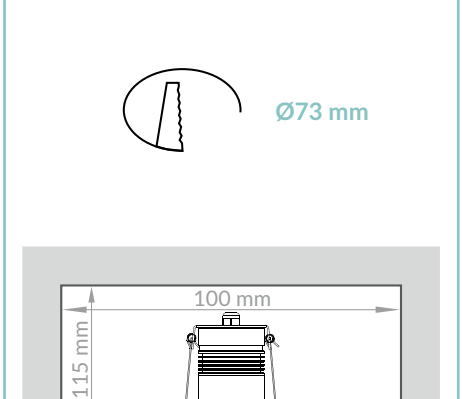

IP68

TECHNICAL SHEET / *SCHEDA PRODOTTO*:

Body:	Stainless Steel AISI316L - Anodized aluminium 6026 / Machined aged brass - Anodized aluminium 6026	*Corpo:*	*Acciaio INOX AISI316L - Alluminio 6026 anodizzato / Ottone anticato - Alluminio 6026 anodizzato*
Glass:	Tempered extra clear / frosted glass 6 mm	*Vetro:*	*Vetro temperato extra chiaro / satinato 6 mm*
Finishes:	Stainless Steel AISI316L / Aged solid brass	*Finiture:*	*Acciaio INOX AISI316L / Ottone anticato*
Installation:	Housing box / Fixing Springs	*Fissaggio:*	*Cassaforma / Molle di fissaggio*
Power supply cables:	35 cm NS20N PCP 2x0,5 mm^2	*Cavo di alimentazione:*	*35 cm NS20N PCP 2x0,5 mm^2*
Power supply:	Constant voltage 24Vdc	*Alimentazione:*	*Tensione costante 24Vdc*
Power consumption:	5 Watt / 9 Watt	*Potenza assorbita:*	*5 Watt / 9 Watt*
CRI:	>90	*CRI:*	*>90*
Bin selection:	Binning free 2 step MacAdam's	*Selezione bin:*	*Binning free 2 step MacAdam's*
Lumen Output:	515 lm / 730 lm (3000K)	*Flusso luminoso:*	*515 lm / 730 lm (3000K)*
Operating temperature:	-20°C +50°C	*Temperatura di funzionamento:*	*-20°C +50°C*
IP rating:	IP68 (not for permanent immersion)	*Grado di protezione:*	*IP68 (non per immersione permanente)*
Insulation class:	Class III	*Classe d'isolamento:*	*Classe III*
Impact resistance:	IK08	*Protezione impatto:*	*IK08*
Weight:	570 g	*Peso:*	*570 g*
Optics:	10° / 30° / 50° / 10°x 45° / (35° RGBW)	*Ottiche:*	*10° / 30° / 50° / 10°x 45° / (35° RGBW)*
Energy rating:	A++	*Energy rating:*	*A++*
LED colour temperature:	2700K / 3000K / 4000K / RGBW	*Temperatura colore LED:*	*2700K / 3000K / 4000K / RGBW*
Lifetime LED:	100000 hrs	*Vita media LED:*	*100000 hrs*
Photo biological risk:	RG0 / RG1	*Rischio fotobiologico:*	*RG0 / RG1*
Drive-over:	2500 Kg	*Carrabile:*	*2500 Kg*

PHOTOMETRICS/*CURVE FOTOMETRICHE*:

10° - 9 Watt

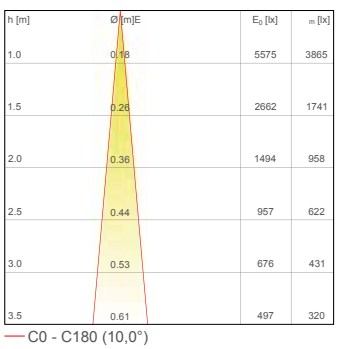

30° - 9 Watt

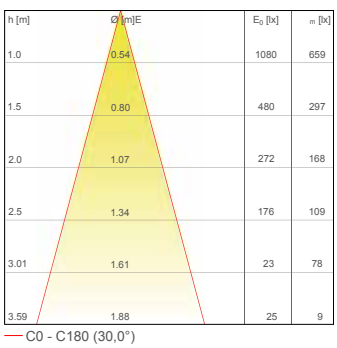

50° - 9 Watt

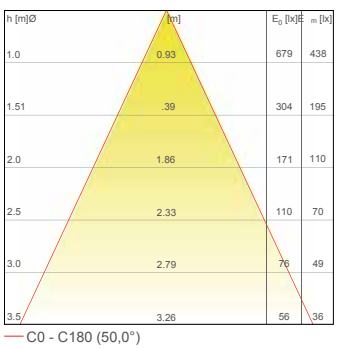

10°x45° - 9 Watt

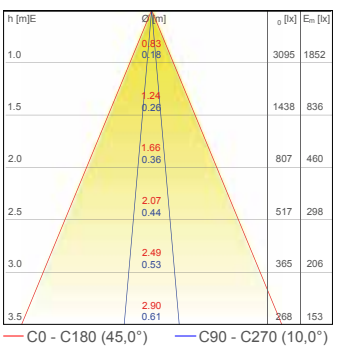

IP68

CALIBER 80 Q

Caliber 80 Q is an extremely efficient compact in-ground drive-over LED uplight, designed for optical excellence and engineered for complete resilience. Caliber 80 Q offers a choice of three colour temperatures as standard (2700K, 3000K and 4000K) and delivers 90 CRI for excellent colour rendering, and with binning-free LEDs carefully selected from two-step MacAdam's ellipses, colour consistency is assured throughout the unonovesette portfolio. With a deep recess of the in-house designed PCB, Caliber 80 Q offers excellent glare control. Available with a choice of three beam angles (10, 30 and 50°) and satin.

Caliber 80 Q è un apparecchio a LED dalle dimensioni compatte da incasso a pavimento, carrabile ed estremamente efficiente. Ideato con un'ottica eccellente e progettato per una completa flessibilità. Caliber 80 Q offre una scelta fra tre temperature di colore come standard (2700K, 3000K e 4000K) tutte con CRI maggiore di 90 per una eccellente resa cromatica. Binning-free e due-step MacAdam's ellipses LED, assicurano consistenza del colore in tutte le versioni previste da unonovesette. Con l'elettronica progettata internamente e ben posizionata, Caliber 80 Q offre un eccellente controllo dell'abbagliamento. Disponibile con tre diverse lenti (10°, 30° e 50°) e satinato.

TECHNICAL DATA / *DATI TECNICI*:

- IP68
- 5W / 9W
- lm 515 lm / 730 lm (3000K)
- A++
- CRI >90
- K 2700K / 3000K / 4000K / RGBW
- 10° / 30° / 50° / (35° RGBW)
- CE
- Smart Shield

FINISHES / *FINITURE*:

Stainless steel AISI316L
Acciaio INOX AISI316L

OPTICS / *OTTICHE*:

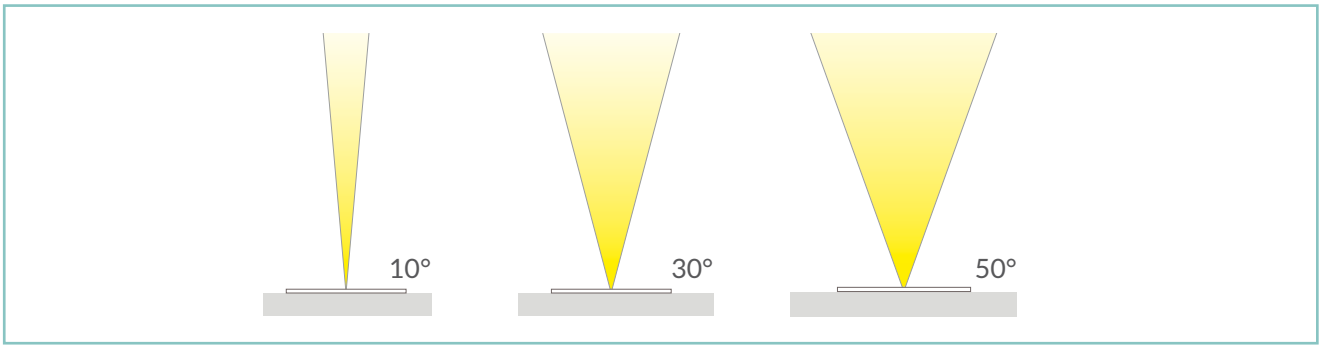

unonovesette

PRODUCT CODE / *CODICE PRODOTTO*:

C8Q = CALIBER 80 Q

Select one component from each column to specify a complete configuration:
Selezionare un componente per ogni colonna per la confugurazione completa:

LED colour / *Colore LED*	**Optics** / *Ottiche*	**Finish** / *Finiture*	**Watt**
27 = 2700K **30** = 3000K **40** = 4000K **FC** = RGBW	**N** = 10° **M** = 30° (35° RGBW) **W** = 50° **S** = Satin/*Satinato*	**03** = Stainless steel *AISI316L / Acciaio INOX AISI316L*	**05** = 5 W **09** = 9 W

Standard configuration example/
Esempio di configurazione standard: **C8Q.30.N.03.09 Caliber 80 Q 3000K 10° optics stainless steel / Acciaio INOX 9 Watt**

POWER SUPPLIES 24Vdc CONSTANT VOLTAGE / *ALIMENTATORE TENSIONE COSTANTE 24Vdc*:

On / Off

Code / Codice	Input	I Out	V Out	Watt	IP	#Caliber 80 Q
PSU.CX.004	110÷240V / 50/60 Hz	0,9 A	24Vdc	20	IP20	Max 2
PSU.CV.005	90÷305V / 47/63 Hz	1 A	24Vdc	25	IP67	Max 2
PSU.CV.006	90÷305V / 47/63 Hz	2,5 A	24Vdc	60	IP67	Max 6
PSU.CV.007	90÷305V / 47/63 Hz	3,75 A	24Vdc	90	IP67	Max 8

Control gear / *Elettronica di controllo*

Code / Codice	Input	I Out	V Out	Watt	IP	#Caliber 80 Q
CGE.004 - 0/1-10V	24Vdc	6,5 A	24Vdc	156	IP20	Max 15
CGE.017 - DALI	24Vdc	6,5 A	24Vdc	156	IP20	Max 15
CGE.020 - DMX	24Vdc	6,5 A	24Vdc	156	IP20	Max 15

ACCESSORIES / *ACCESSORI*

Housing Box
Cassaforma
HB.003 (170 g)

Fixing springs
Molle di fissaggio
ACC.007

Honeycomb louver
Schermo alveolare
ACC.004

Anti-Glare louver
Frangiluce
ACC.073

Cable
Cavo

CV00037	5m
CV00040	10m
CV00041	15m
CV00042	20m
CV00043	25m

CALIBER 80 Q

TECHNICAL DRAWING / *DISEGNO TECNICO*:

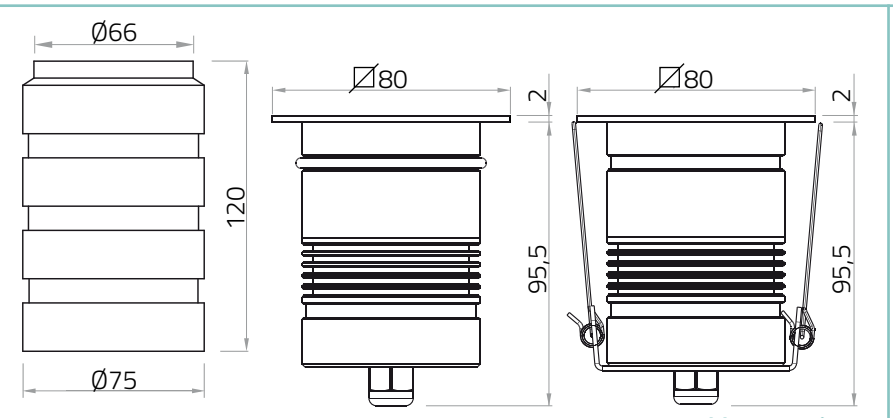

Measure unit: mm
Unità di misura: mm

RECESSED HOLE / *FORO INCASSO*:

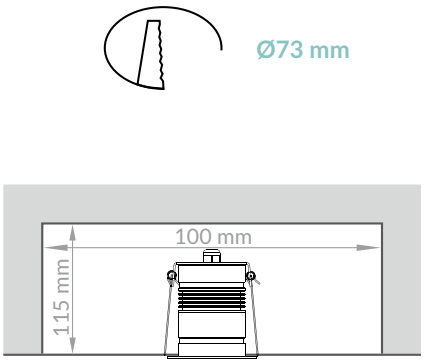

IP68

TECHNICAL SHEET / *SCHEDA PRODOTTO*:

Body:	Stainless Steel AISI316L - Anodized aluminium 6026	*Corpo:*	*Acciaio INOX AISI316L - Alluminio anodizato 6026*
Glass:	Tempered extra clear / frosted glass 6 mm	*Vetro:*	*Vetro temperato extra chiaro o satinato 6 mm*
Finishes:	Stainless Steel AISI316L	*Finiture:*	*Acciaio INOX AISI316L*
Installation:	Housing box / Fixing Springs	*Fissaggio:*	*Cassaforma / Molle di fissaggio*
Power supply cables:	35 cm NS20N PCP 2x0,5 mm^2	*Cavo di alimentazione:*	*35 cm NS20N PCP 2x0,5 mm^2*
Power supply:	Constant voltage 24Vdc	*Alimentazione:*	*Tensione costante 24Vdc*
Power consumption:	5 Watt / 9 Watt	*Potenza assorbita:*	*5 Watt / 9 Watt*
CRI:	>90	*CRI:*	*>90*
Bin selection:	Binning free 2 step MacAdam's	*Selezione bin:*	*Binning free 2 step MacAdam's*
Lumen Output (souce):	515 lm / 730 lm (3000K)	*Flusso luminoso (sorgente):*	*515 lm / 730 lm (3000K)*
Operating temperature:	-20°C +50°C	*Temperatura di funzionamento:*	*-20°C +50°C*
IP rating:	IP68 (not for permanent immersion)	*Grado di protezione:*	*IP68 (non per immersione permanente)*
Insulation class:	Class III	*Classe d'isolamento:*	*Classe III*
Impact resistance:	IK08	*Protezione impatto:*	*IK08*
Weight:	640 g	*Peso:*	*640 g*
Optics:	10° / 30° / 50° / (35° RGBW)	*Ottiche:*	10° / 30° / 50° / (35° RGBW)
Energy rating:	A++	*Energy rating:*	*A++*
LED colour temperature:	2700K / 3000K / 4000K / RGBW	*Temperatura colore LED:*	*2700K / 3000K / 4000K / RGBW*
Lifetime LED:	100000 hrs	*Vita media LED:*	*100000 hrs*
Photo biological risk:	RG0 / RG1	*Rischio fotobiologico:*	*RG0 / RG1*
Drive-over:	2500 Kg	*Carrabile:*	*2500 Kg*

PHOTOMETRICS / *CURVE FOTOMETRICHE*:

10° - 9 Watt

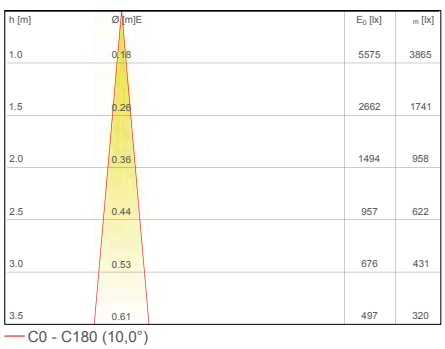

30° - 9 Watt

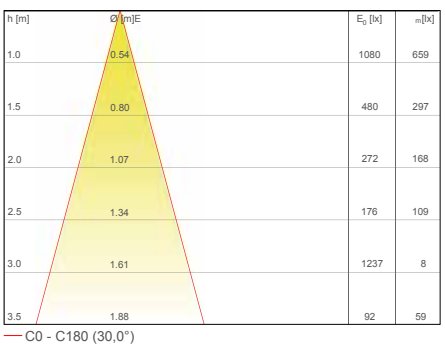

50° - 9 Watt

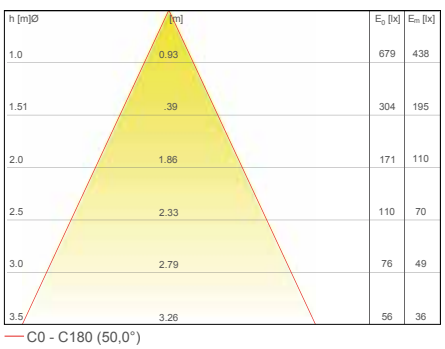

IP68

CALIBER 80 HV

Caliber 80 HV is an extremely efficient compact in-ground drive-over LED up-light directly powered on Line Voltage, designed for optical excellence and engineered for complete resilience. Caliber 80 HV offers a choice of three colour temperatures as standard (2700K, 3000K and 4000K) and delivers 90 CRI for excellent colour rendering, and with binning-free LEDs carefully selected from two-step MacAdam's ellipses, colour consistency is assured throughout the unonovesette portfolio. With a deep recess of the in-house designed PCB, Caliber 80 HV offers excellent glare control.

Caliber 80HV è un apparecchio a LED dalle dimensioni compatte da incasso a pavimento, carrabile ed estremamente efficiente, alimentato direttamente con la tensione di rete, ideato con un'ottica eccellente e progettato per una completa flessibilità. Caliber 80HV offre una scelta fra tre temperature di colore come standard (2700K, 3000K e 4000K) tutte con CRI maggiore di 90 per una eccellente resa cromatica. Binning-free e due-step MacAdam's ellipses LED, assicurano consistenza del colore in tutte le versioni previste da unonovesette. Con l'elettronica progettata internamente e ben posizionata, Caliber 80HV offre un eccellente controllo dell'abbagliamento.

TECHNICAL DATA / *DATI TECNICI*:

- IP68
- 6W
- lm 540 lm (3000K)
- A++
- CRI >90
- K 2700K / 3000K / 4000K
- 10° / 30° / 50° / 10°x45°
- CE
- Smart Shield
- Vac 100-240 50/60Hz

FINISHES / *FINITURE*:

- Stainless steel AISI316L
  Acciaio INOX AISI316L
- Machined aged solid brass
  Ottone anticato

OPTICS / *OTTICHE*:

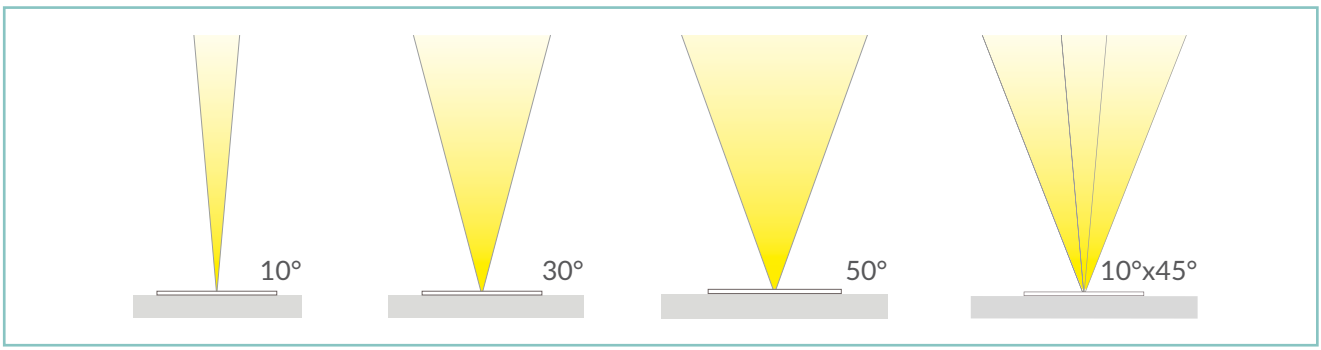

unonovesette

PRODUCT CODE / *CODICE PRODOTTO*:

C8H = CALIBER 80HV	Select one component from each column to specify a complete configuration: *Selezionare un componente per ogni colonna per la confugurazione completa*:			
	LED colour / *Colore LED*	**Optics** / *Ottiche*	**Finish** / *Finiture*	
	27 = 2700K **30** = 3000K **40** = 4000K	**N** = 10° **M** = 30° **W** = 50° **E** = 10°x 45° **S** = Satin/*Satinato*	**03** = **Stainless steel** *AISI316L / Acciaio INOX AISI316L* **10** = **Aged Brass**/ *Ottone anticato*	

Standard configuration example/
Esempio di configurazione standard: **C8H.30.N.03 Caliber 80 HV 3000K 10° optics stainless steel / Acciaio INOX**

ACCESSORIES / *ACCESSORI*

Housing Box *Cassaforma* HB.006 (270 g)	Honeycomb louver *Schermo alveolare* ACC.004	Anti-Glare louver *Frangiluce* ACC.073

CALIBER 80 HV

TECHNICAL DRAWING / *DISEGNO TECNICO*:

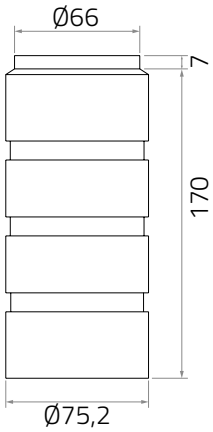

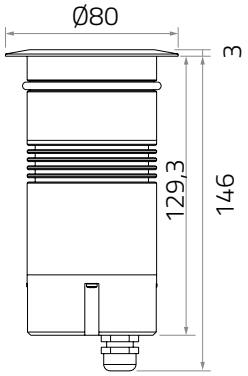

Measure unit: mm
Unità di misura: mm

RECESSED HOLE / *FORO INCASSO*:

Ø62 mm

IP68

TECHNICAL SHEET / *SCHEDA PRODOTTO*:

Body:	Stainless Steel AISI316L - Anodized aluminium 6026 / Machined aged brass - Anodized aluminium 6026	*Corpo:*	*Acciaio INOX AISI316L - Alluminio 6026 anodizzato / Ottone anticato - Alluminio 6026 anodizzato*
Glass:	Tempered extra clear / frosted glass 6 mm	*Vetro:*	*Vetro temperato extra chiaro o satinato 6 mm*
Finishes:	Stainless Steel AISI316L / Aged solid brass	*Finiture:*	*Acciaio INOX AISI316L / Ottone anticato*
Installation:	Housing box	*Fissaggio:*	*Cassaforma*
Power supply cables:	35 cm H05RNF PCP 3x0,5 mm^2	*Cavo di alimentazione:*	*35 cm H05RNF PCP 3x0,5 mm^2*
Power supply:	100-240 Vac 50/60Hz	*Alimentazione:*	*100-240 Vac 50/60Hz*
Power consumption:	6 Watt	*Potenza assorbita:*	*6 Watt*
CRI:	>90	*CRI:*	*>90*
Bin selection:	Binning free 2 step MacAdam's	*Selezione bin:*	*Binning free 2 step MacAdam's*
Lumenoutput (source):	540 lm (3000K)	*Flusso luminoso (sorgente):*	*540 lm (3000K)*
Operating temperature:	-20°C +50°C	*Temperatura di funzionamento:*	*-20°C +50°C*
IP rating:	IP68 (not for permanent immersion)	*Grado di protezione:*	*IP68 (non per immersione permanente)*
Insulation class:	Class I	*Classe d'isolamento:*	*Classe I*
Impact resistance:	IK08	*Protezione impatto:*	*IK08*
Weight:	640 g	*Peso:*	*640 g*
Optics:	10° / 30° / 50° / 10°x 45°	*Ottiche:*	*10° / 30° / 50° / 10°x 45°*
Energy rating:	A++	*Energy rating:*	*A++*
LED colour temperature:	2700K / 3000K / 4000K	*Temperatura colore LED:*	*2700K / 3000K / 4000K*
Lifetime LED:	100000 hrs	*Vita media LED:*	*100000 hrs*
Photo biological risk:	RG0 / RG1	*Rischio fotobiologico:*	*RG0 / RG1*
Drive-over:	2500 Kg	*Carrabile:*	*2500 Kg*

PHOTOMETRICS/*CURVE FOTOMETRICHE*:

10° - 6 Watt

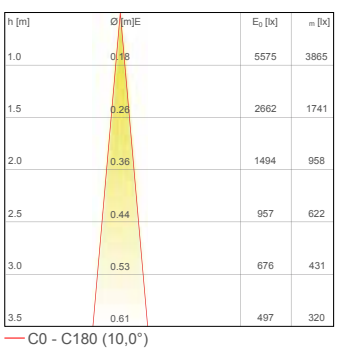

C0 - C180 (10,0°)

30° - 6 Watt

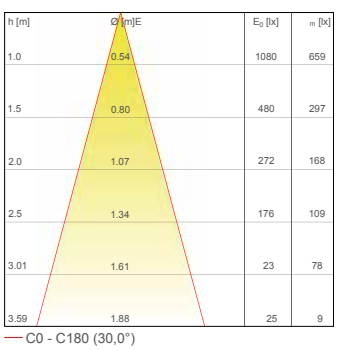

C0 - C180 (30,0°)

50° - 6 Watt

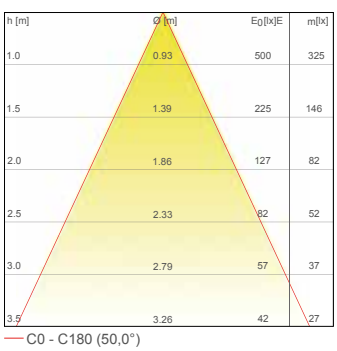

C0 - C180 (50,0°)

10°x45° - 6 Watt

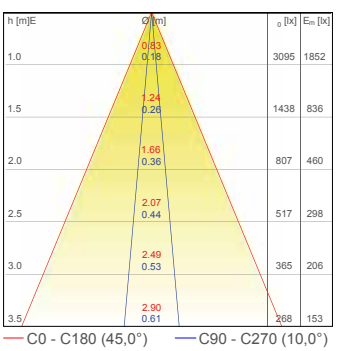

C0 - C180 (45,0°) C90 - C270 (10,0°)

IP67

CALIBER 150

Caliber 150 is an extremely efficient in-ground drive-over LED up-light with a maximum power consumption of 22W, designed for optical excellence and engineered for complete resilience. Caliber 150 features the unonovesette Smart Shield system, complete with an integrated constant current driver, which allows the luminaire to be powered in parallel with a 48Vdc constant voltage power supply. Easy dimming is supported via a push button / 0-10V dimmer or by a DALI or DMX system. With a deep recess of the in-house designed LED engine, Caliber 150 offers excellent glare control.

Caliber 150 è un apparecchio a LED da incasso a pavimento, carrabile, con una potenza massima assorbita di 22W. Ideato con un'ottica eccellente e progettato per una completa flessibilità. Caliber 150 incorpora il sistema Smart Shield di unonovesette, oltre a un driver in corrente costante integrato che permette al corpo illuminante di essere alimentato in parallelo con un alimentatore a tensione costante da 48Vdc. Facilmente dimmerabile con sistemi push button / 0-10V dimmer o con sistemi DALI o DMX. Con l'elettronica progettata internamente e ben posizionata, Caliber 150 offre un eccellente controllo dell'abbagliamento.

TECHNICAL DATA / *DATI TECNICI*:

- IP67
- 13W / 22W
- lm 1418 lm / 2090 lm (3000K)
- A++
- CRI >90
- K 2700K / 3000K / 4000K
- 10° / 20° / 40 / 55° / 10°x45°
- CE
- Smart Shield

FINISHES / *FINITURE*:

- Stainless steel AISI316L
  Acciaio INOX AISI316L
- Machined aged solid brass
  Ottone anticato

OPTICS / *OTTICHE*:

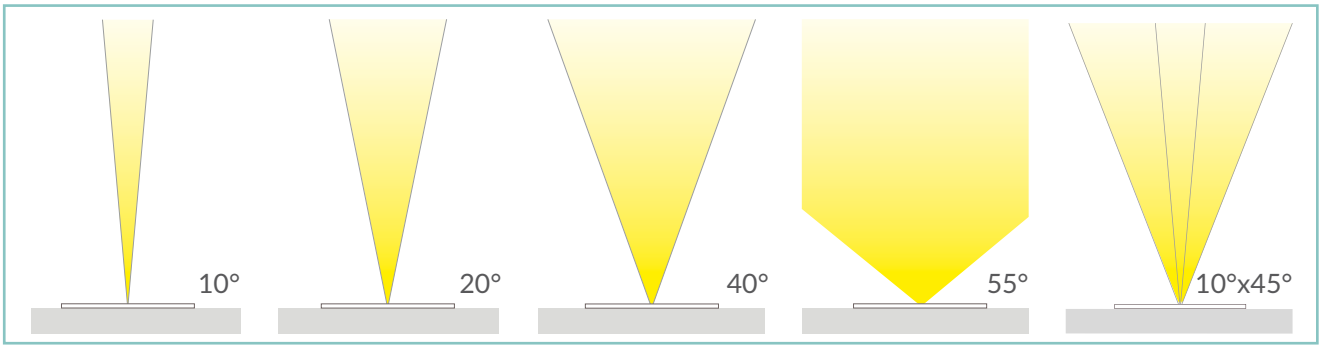

unonovesette

PRODUCT CODE / *CODICE PRODOTTO*:

C150=CALIBER 150

Select one component from each column to specify a complete configuration:
Selezionare un componente per ogni colonna per la confugurazione completa:

LED colour / *Colore LED*	**Optics** / *Ottiche*	**Finish** / *Finiture*	**Watt**
27 = 2700K **30** = 3000K **40** = 4000K	**N** = 10° **M** = 20° **W** = 40° **F** = 55° **E** = 10°x 45°	**03** = **Stainless steel** *AISI316L / Acciaio INOX AISI316L* **10** = **Aged Brass/** *Ottone anticato*	**13** = 13 W **22** = 22 W

Standard configuration example/
Esempio di configurazione standard: **C150.30.N.03.13 Caliber 150 3000K 10° optics stainless steel / Acciaio INOX 13 Watt**

POWER SUPPLIES 48Vdc CONSTANT VOLTAGE / *ALIMENTATORE TENSIONE COSTANTE 48Vdc*:

On / Off

Code / Codice	Input	I Out	V Out	Watt	IP	#Caliber 150
PSU.CV.015	110÷240V / 50/60 Hz	0,84 A	48Vdc	20	IP20	Max 1
PSU.CV.016	90÷305V / 47/63 Hz	2,5 A	48Vdc	25	IP67	Max 4
PSU.CV.017	90÷305V / 47/63 Hz	5 A	48Vdc	60	IP67	Max 8
PSU.CV.018	90÷305V / 47/63 Hz	6,7 A	48Vdc	90	IP67	Max 11

Control gear / ***Elettronica di controllo***

Code / Codice	Input	I Out	V Out	Watt	IP	#Caliber 150
CGE.004 - 0/1-10V	48Vdc	6,5 A	48Vdc	312	IP20	Max 12
CGE.017 - DALI	48Vdc	6,5 A	48Vdc	312	IP20	Max 12
CGE.020 - DMX	48Vdc	6,5 A	48Vdc	312	IP20	Max 12

ACCESSORIES / *ACCESSORI*

Housing Box
Cassaforma
HB.008 (470 g)

Honeycomb louver
Schermo alveolare
ACC.070

Anti-Glare louver
Frangiluce
ACC.064

TECHNICAL DRAWING / *DISEGNO TECNICO*:

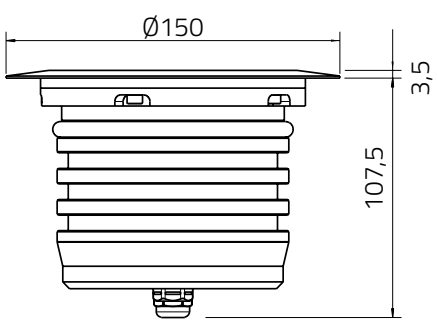

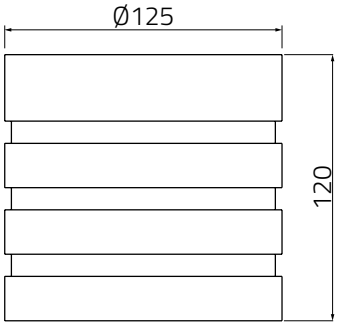

Measure unit: mm
Unità di misura: mm

RECESSED HOLE / *FORO INCASSO*:

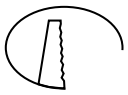

Ø120 mm

IP67

TECHNICAL SHEET / *SCHEDA PRODOTTO*:

Body:	Stainless Steel AISI316L - Anodized aluminium 6026 / Machined aged brass - Anodized aluminium 6026	*Corpo:*	*Acciaio INOX AISI316L - Alluminio 6026 anodizzato / Ottone anticato - Alluminio 6026 anodizzato*
Glass:	Extra clear tempered glass 8 m	*Vetro:*	*Vetro temperato extra chiaro 8 mm*
Finishes:	Stainless Steel AISI316L / Aged solid brass	*Finiture:*	*Acciaio INOX AISI316L / Ottone anticato*
Installation:	Housing box	*Fissaggio:*	*Cassaforma*
Power supply cables:	35 cm NTQ0N 3x0,5 mm^2	*Cavo di alimentazione:*	*35 cm NTQ0N 3x0,5 mm^2*
Power supply:	Constant voltage 48Vdc	*Alimentazione:*	*Tensione costante 48Vdc*
Power consumption:	13 Watt / 22 Watt	*Potenza assorbita:*	*13 Watt / 22 Watt*
CRI:	>90	*CRI:*	*>90*
Bin selection:	Binning free 2 step MacAdam's	*Selezione bin:*	*Binning free 2 step MacAdam's*
Lumenoutput (source):	1418 lm / 2090 lm (3000K)	*Flusso luminoso (sorgente):*	*1418 lm / 2090 lm (3000K)*
Operating temperature:	-20°C +50°C	*Temperatura di funzionamento:*	*-20°C +50°C*
IP rating:	IP68 (not for permanent immersion)	*Grado di protezione:*	*IP68 (non per immersione permanente)*
Insulation class:	Class III	*Classe d'isolamento:*	*Classe III*
Impact resistance:	IK08	*Protezione impatto:*	*IK08*
Weight:	1,62 kg	*Peso:*	*1,62 kg*
Optics:	10° / 20° / 40° / 55° / 10°x45°	*Ottiche:*	*10° / 20° / 40° / 55° / 10°x45°*
Energy rating:	A++	*Energy rating:*	*A++*
LED colour temperature:	2700K / 3000K / 4000K	*Colour Temperature LED:*	*2700K / 3000K / 4000K*
Lifetime LED:	100000 hrs	*Vita media LED:*	*100000 hrs*
Photo biological risk:	RG0 / RG1	*Rischio fotobiologico:*	*RG0 / RG1*
Drive-over:	2500 Kg	*Carrabile:*	*2500 Kg*

PHOTOMETRICS / *CURVE FOTOMETRICHE*:

10° - 22 Watt

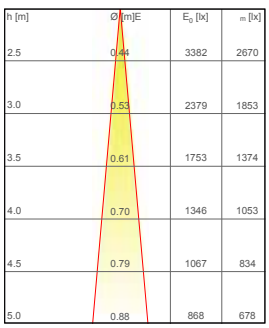

C0 - C180 (10,0°)

20° - 22 Watt

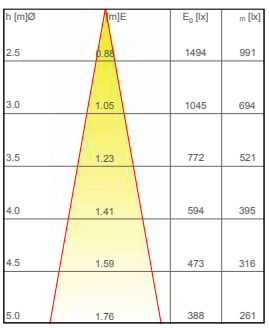

C0 - C180 (20,0°)

40° - 22 Watt

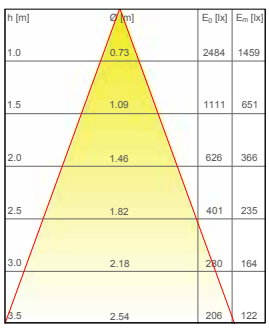

C0 - C180 (40,0°)

55° - 22 Watt

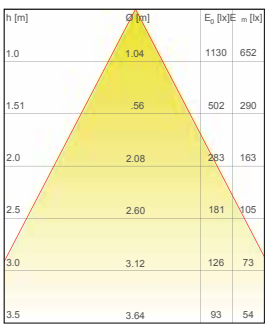

C0 - C180 (55,0°)

10°x45° - 22 Watt

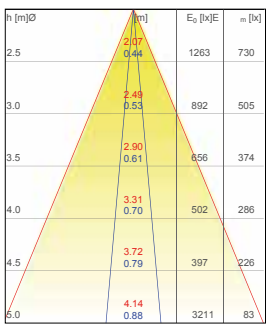

C0 - C180 (45,0°)
C90 - C270 (10,0°)

IP66

VARIO 40

Vario 40 is an extremely efficient compact LED projector, designed for optical excellence and engineered for complete resilience. Vario 40 offers a choice of four colour temperatures as standard (2200K, 2700K, 3000K and 4000K) and delivers 90 CRI for excellent colour rendering, and with binning-free LEDs carefully selected from two-step MacAdam's ellipses, colour consistency is assured throughout the unonovesette portfolio. With a deep recess of the in- house designed PCB, Vario 40 offers excellent glare control.

Vario 40 è un apparecchio a LED dalle dimensioni compatte estremamente efficiente. Ideato con un'ottica eccellente e progettato per una completa flessibilità, Vario 40 offre una scelta fra quattro temperature di colore standard (2200K, 2700K, 3000K e 4000K) tutte con CRI maggiore di 90 per una eccellente resa cromatica. Binningfree e due-step MacAdam's ellipses LED, assicurano consistenza del colore in tutte le versioni previste da unonovesette. Con l'elettronica progettata internamente e ben posizionata, Vario 40 offre un eccellente controllo dell'abbagliamento.

TECHNICAL DATA / *DATI TECNICI*:

- IP66
- 2,6 W / 3,6 W
- lm 210 lm / 283 lm (3000K)
- A++
- CRI >90
- K 2200K / 2700K / 3000K / 4000K
- 10° / 23° / 43° / 10°x40° / 40°x10°
- CE
- Smart Shield

FINISHES / *FINITURE*:

- Natural anodized
  Anodizzato naturale
- Black anodized
  Nero anodizzato
- Machined aged solid brass
  Ottone anticato

OPTICS / *OTTICHE*:

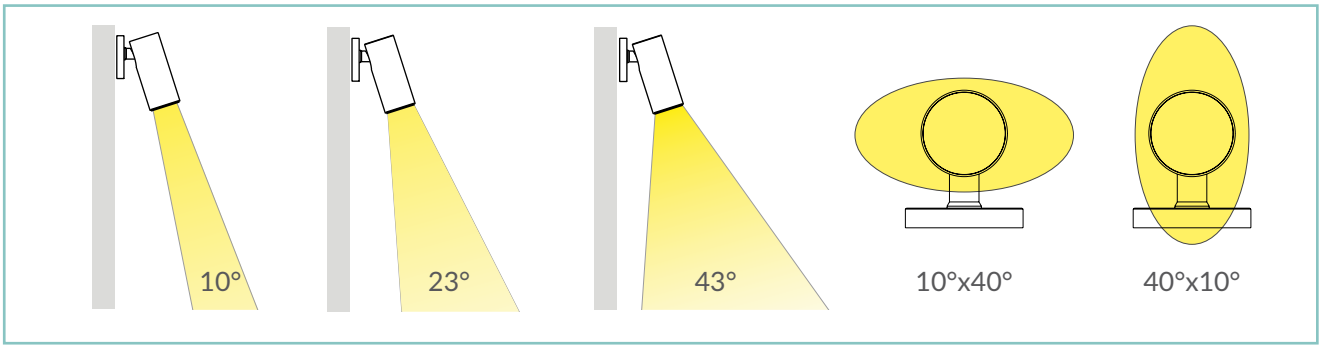

PRODUCT CODE / *CODICE PRODOTTO*:

V40 = VARIO 40

Select one component from each column to specify a complete configuration:
Selezionare un componente per ogni colonna per la confugurazione completa:

LED colour / *Colore LED*	Optics / *Ottiche*	Finish / *Finiture*	Watt
22 = 2200K 27 = 2700K 30 = 3000K 40 = 4000K	N = 10° M = 23° W = 43° E = 10°x 40° X = 40°x10°	05 = Black anodized/ *Anodizzato nero* 07 = Natural anodized / *Anodizzato naturale* 10 = Aged brass / *Ottone anticato*	02 = 2,6 W 04 = 3,6 W

Standard configuration example/
Esempio di configurazione standard: **V40.30.N.07.04 Vario 40 3000K 10° optics natural anodized / anodizzato naturale 3,6 Watt**

POWER SUPPLIES 24Vdc CONSTANT VOLTAGE / *ALIMENTATORE TENSIONE COSTANTE 24Vdc*:

On / Off

Code / Codice	Input	I Out	V Out	Watt	IP	#Vario 40
PSU.CX.004	110÷240V / 50/60 Hz	0,9 A	24Vdc	20	IP20	Max 4
PSU.CV.005	90÷305V / 47/63 Hz	1 A	24Vdc	25	IP67	Max 5
PSU.CV.006	90÷305V / 47/63 Hz	2,5 A	24Vdc	60	IP67	Max 12
PSU.CV.007	90÷305V / 47/63 Hz	3,75 A	24Vdc	90	IP67	Max 20

Control gear / *Elettronica di controllo*

Code / Codice	Input	I Out	V Out	Watt	IP	#Vario 40
CGE.004 - 0/1-10V	24Vdc	6,5 A	24Vdc	156	IP20	Max 40
CGE.017 - DALI	24Vdc	6,5 A	24Vdc	156	IP20	Max 40
CGE.020 - DMX	24Vdc	6,5 A	24Vdc	156	IP20	Max 40

ACCESSORIES / *ACCESSORI*

Honeycomb louver
Schermo alveolare
ACC.108

Snoot
Paraluce
ACC.011

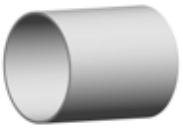

Snoot
Paraluce
ACC.106

Ground spike
Picchetto
ACC.075

Base
Basetta
ACC.076

Tree strap
Fascia per alberi
ACC.082

Cable
Cavo
CV00037 5m
CV00040 10m
CV00041 15m
CV00042 20m
CV00043 25m

TECHNICAL DRAWING / *DISEGNO TECNICO*:

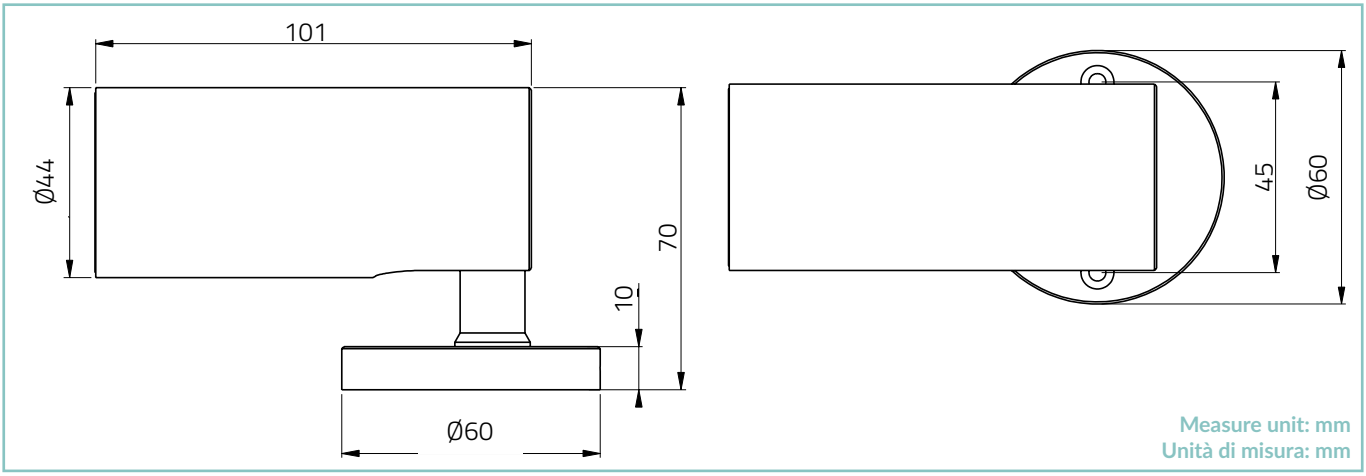

IP66

TECHNICAL SHEET / *SCHEDA PRODOTTO*:

Body:	Anodized aluminium 6026 / Machined aged brass	*Corpo:*	*Alluminio anodizzato 6026 / Ottone anticato tornito*
Glass:	Extra clear tempered glass 3 mm	*Vetro:*	*Vetro temperato extra chiaro 3 mm*
Finishes:	Natural anodized / Black anodized / Aged solid brass	*Finiture:*	*Anodizzato naturale / Anodizzato nero / Ottone anticato*
Installation:	Surface mounted / Spike / Tree strap	*Fissaggio:*	*Su superficie / Picchetto / Cintura per albero*
Power supply cables:	35 cm NS20N PCP 2x0,5 mm^2	*Cavo di alimentazione:*	*35 cm NS20N PCP 2x0,5 mm^2*
Power supply:	Constant voltage 24Vdc	*Alimentazione:*	*Tensione costante 24vdc*
Power consumption:	2,6 Watt / 3,6 Watt	*Potenza assorbita:*	*2,6 Watt / 3,6 Watt*
CRI:	>90	*CRI:*	*>90*
Bin selection:	Binning free 2 step MacAdam's	*Selezione bin:*	*Binning free 2 step MacAdam's*
Lumen Output: (source)	210 lm / 283 lm (3000K)	*Flusso luminoso (sorgente):*	*210 lm / 283 lm (3000K)*
Operating temperature:	-20°C +50°C	*Temperatura di funzionamento:*	*-20°C +50°C*
IP rating:	IP66	*Grado di protezione:*	*IP66*
Insulation class:	Class III	*Classe d'isolamento:*	*Classe III*
Impact resistance:	IK07	*Protezione impatto:*	*IK07*
Weight:	270 g	*Peso:*	*270 g*
Optics:	10° / 23° / 43° / 10°x 40° / 40°x10°	*Ottiche:*	*10° / 23° / 43° / 10°x 40° / 40°x10°*
Energy rating:	A++	*Energy rating:*	*A++*
LED colour temperature:	2200K / 2700K / 3000K / 4000K	*Temperatura colore LED:*	*2200K / 2700K / 3000K / 4000K*
Lifetime LED:	100000 hrs	*Vita media LED:*	*100000 hrs*
Photo biological risk:	RG0 / RG1	*Rischio fotobiologico:*	*RG0 / RG1*

PHOTOMETRICS / *CURVE FOTOMETRICHE*:

10° - 3,6 Watt

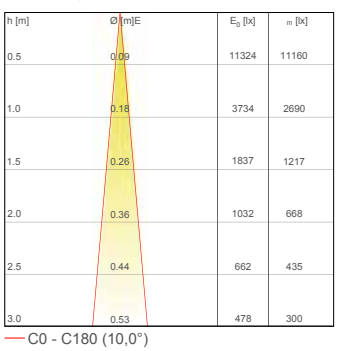

23° - 3,6 Watt

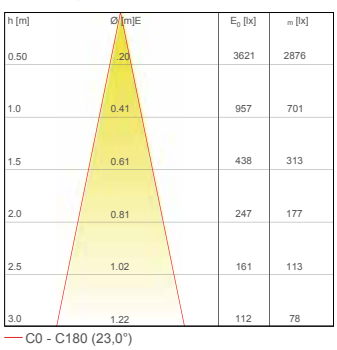

43° - 3,6 Watt

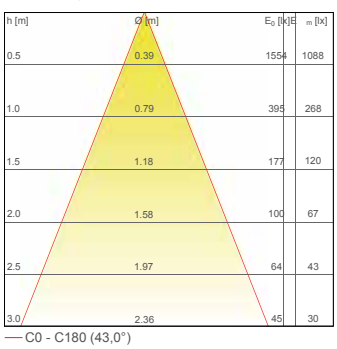

40°x10° - 3,6 Watt

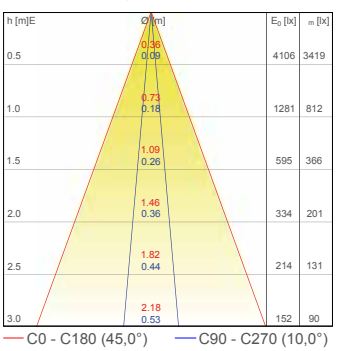

IP66

VARIO 60

Vario 60 is an extremely efficient compact LED projector, designed for optical excellence and engineered for complete resilience. Vario 60 offers a choice of three colour temperatures as standard (2700K, 3000K and 4000K) and delivers 90 CRI for excellent colour rendering, and with binning-free LEDs carefully selected from two-step MacAdam's ellipses, colour consistency is assured throughout the unonovesette portfolio. With a deep recess of the inhouse designed PCB, Vario 60 offers excellent glare control. Available with a choice of four beam angles (10°, 30°, 50° and elliptical).

Vario 60 è un apparecchio a LED dalle dimensioni compatte estremamente efficiente. Ideato con un'ottica eccellente e progettato per una completa flessibilità, Vario 60 offre una scelta fra tre temperature di colore standard (2700K, 3000K e 4000K) tutte con CRI maggiore di 90 per una eccellente resa cromatica. Binningfree e due-step MacAdam's ellipses LED, assicurano consistenza del colore in tutte le versioni previste da unonovesette. Con l'elettronica progettata internamente e ben posizionata, Vario 60 offre un eccellente controllo dell'abbagliamento. Disponibile con quattro diverse lenti (10°, 30°, 50° ed ellittica).

TECHNICAL DATA / *DATI TECNICI*:

- IP66
- 5W / 9W / 11W
- lm 515 lm / 730 lm / 840 lm (3000K) 1045 lm-28 lm (DTW)
- A++
- CRI >90
- K 2700K / 3000K / 4000K / RGBW / (3000K-1800K DTW)
- 10° / 30° / 50° / 10°x45° / 45°x10° (20° / 40° DTW) / (35° RGBW)
- CE
- Smart Shield

FINISHES / *FINITURE*:

- Natural anodized *Anodizzato naturale*
- Black anodized *Nero anodizzato*
- Machined aged solid brass *Ottone anticato*

OPTICS / *OTTICHE*:

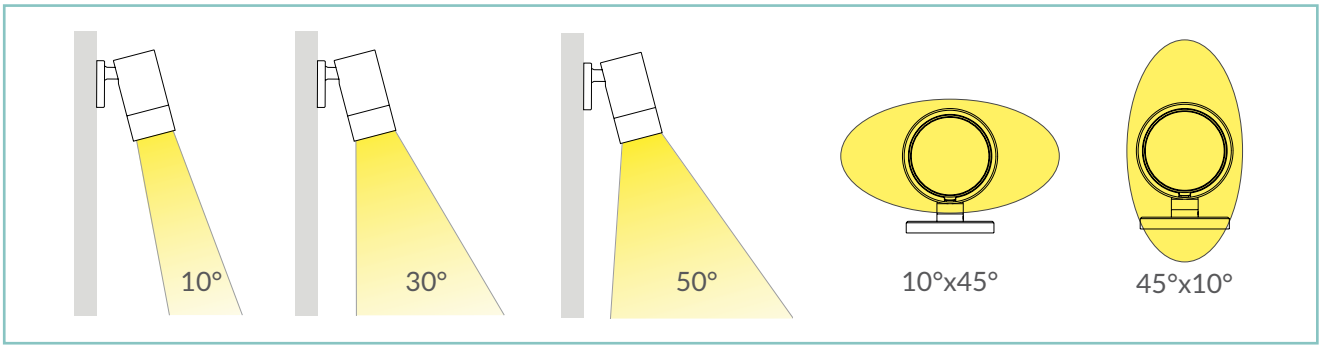

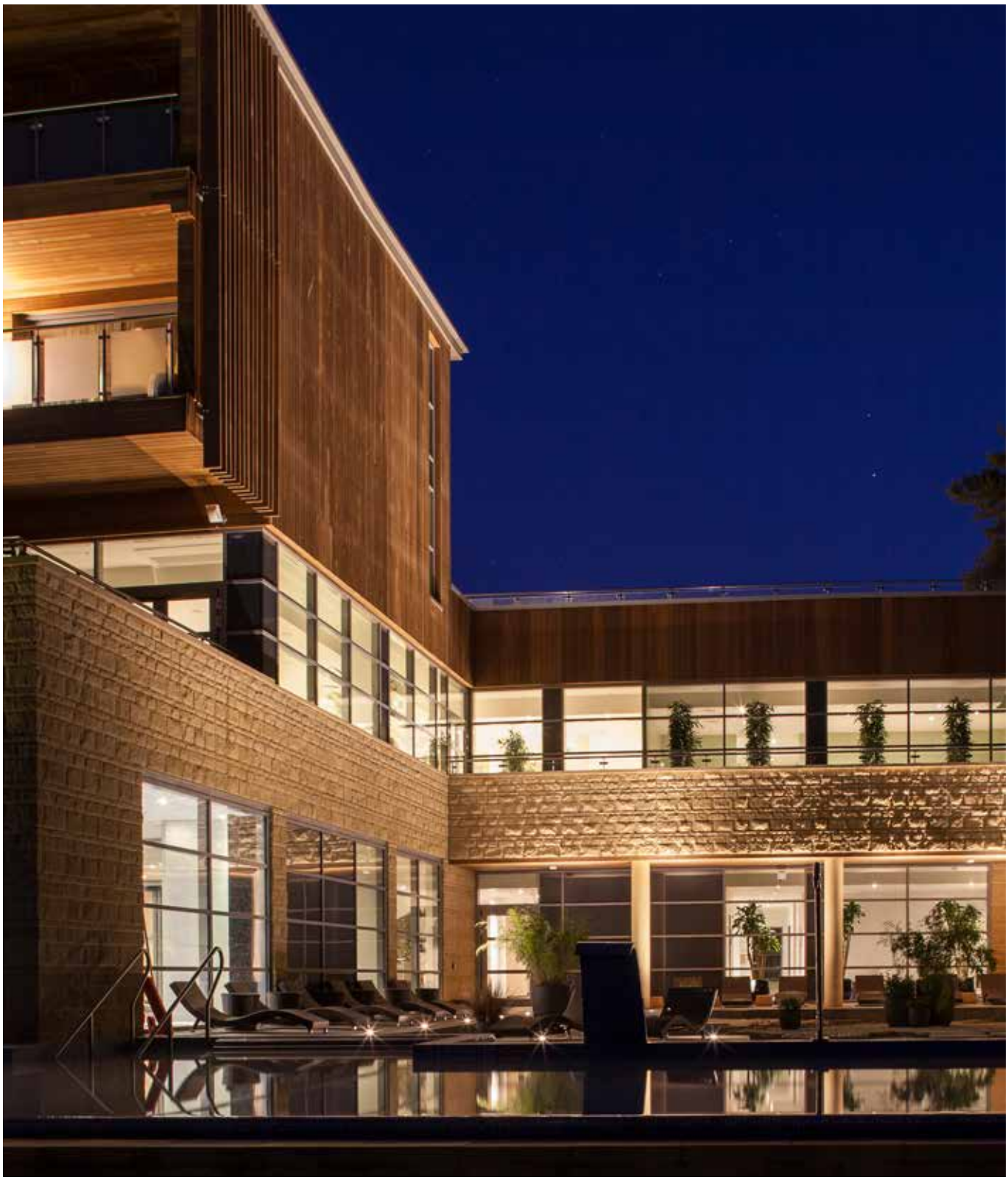

PRODUCT CODE / *CODICE PRODOTTO*:

V60 = VARIO 60

Select one component from each column to specify a complete configuration:
Selezionare un componente per ogni colonna per la confugurazione completa:

LED colour / *Colore LED*	Optics / *Ottiche*	Finish / *Finiture*	Watt
27 = 2700K	N = 10°	05 = Black anodized / *Anodizzato nero*	05 = 5 W
30 = 3000K	M = 30° (20° DTW) (35° RGBW)	07 = Natural anodized / *Anodizzato naturale*	09 = 9 W
40 = 4000K	W = 50° (40° DTW)	10 = Aged brass / *Ottone anticato*	11 = 11 W
FC = RGBW	E = 10°x 45°		
DW = Dim to Warm	X = 45°x10°		

Standard configuration example/
Esempio di configurazione standard: **V60.30.N.07.09 Vario 60 3000K 10° optics natural anodized / anodizzato naturale 9 Watt**

POWER SUPPLIES 24Vdc CONSTANT VOLTAGE / *ALIMENTATORE TENSIONE COSTANTE 24Vdc*:

On / Off

Code / Code	Input	I Out	V Out	Watt	IP	#Vario 60
PSU.CX.004	110÷240V / 50/60 Hz	0,9 A	24Vdc	20	IP20	Max 2
PSU.CV.005	90÷305V / 47/63 Hz	1 A	24Vdc	25	IP67	Max 2
PSU.CV.006	90÷305V / 47/63 Hz	2,5 A	24Vdc	60	IP67	Max 6
PSU.CV.007	90÷305V / 47/63 Hz	3,75 A	24Vdc	90	IP67	Max 9
PSU.CC.022 DALI DIM TO WARM	120÷240V / 47/53 Hz	350 mA	40Vdc	20	IP20	Max 1

Control gear / *Elettronica di controllo*

Code / Code	Input	I Out	V Out	Watt	IP	#Vario 60
CGE.004 - 0/1-10V	24Vdc	6,5 A	24Vdc	156	IP20	Max 20
CGE.017 - DALI	24Vdc	6,5 A	24Vdc	156	IP20	Max 20
CGE.020 - DMX	24Vdc	6,5 A	24Vdc	156	IP20	Max 20

ACCESSORIES / *ACCESSORI*

Honeycomb louver
Schermo alveolare
ACC.004

Anti-Glare louver
Frangiluce
ACC.066

Snoot
Paraluce
ACC.012

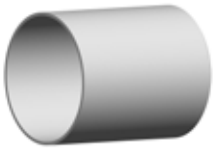

Snoot
Paraluce
ACC.107

Ground spike
Picchetto
ACC.075

Base
Basetta
ACC.076

Tree strap
Fascia per alberi
ACC.082

Cable
Cavo

CV00037	5m
CV00040	10m
CV00041	15m
CV00042	20m
CV00043	25m

TECHNICAL DRAWING / *DISEGNO TECNICO*:

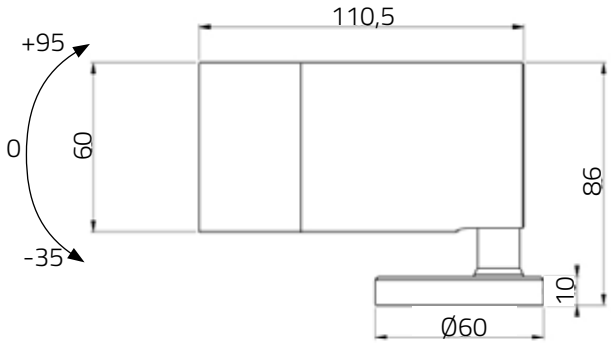

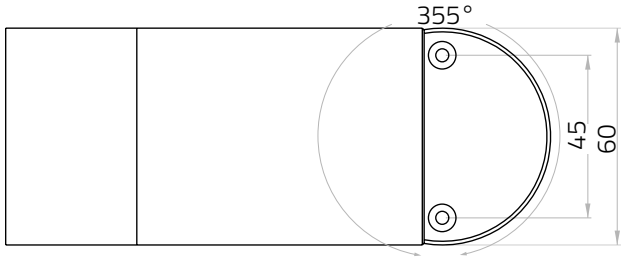

Measure unit: mm
Unità di misura: mm

IP66

TECHNICAL SHEET / *SCHEDA PRODOTTO*:

Body:	Anodized aluminium 6026 / Machined aged brass	*Corpo:*	*Alluminio anodizzato 6026 / Ottone anticato tornito*
Glass:	Extra clear tempered glass 5 mm	*Vetro:*	*Vetro temperato extra chiaro 5 mm*
Finishes:	Natural anodized / Black anodized / Aged solid brass	*Finiture:*	*Anodizzato naturale / Anodizzato nero / Ottone anticato*
Installation:	Surface mounted / Spike / Tree strap	*Fissaggio:*	*Su superficie / Picchetto / Cintura per albero*
Power supply cables:	35 cm NS20N PCP 2x0,5 mm^2	*Cavo di alimentazione:*	*35 cm NS20N PCP 2x0,5 mm^2*
Power supply:	Constant voltage 24Vdc / 350-14 mA DTW	*Alimentazione:*	*Tensione costante 24vdc / 350-14 mA DTW*
Power consumption:	5 Watt / 9 Watt / 11 Watt	*Potenza assorbita:*	*5 Watt / 9 Watt / 11 Watt*
CRI:	>90	*CRI:*	*>90*
Bin selection:	Binning free 2 step MacAdam's	*Selezione bin:*	*Binning free 2 step MacAdam's*
Lumenoutput (source):	515 lm / 730 lm / 840 lm (3000K) / 1045 lm-28 lm (DTW)	*Flusso luminoso (sorgente):*	*515 lm / 730 lm / 840 lm (3000K) / 1045 lm-28 lm (DTW)*
Operating temperature:	-20°C +50°C	*Temperatura di funzionamento:*	*-20°C +50°C*
IP rating:	IP66	*Grado di protezione:*	*IP66*
Insulation class:	Class III	*Classe d'isolamento:*	*Classe III*
Impact resistance:	IK08	*Protezione impatto:*	*IK08*
Weight:	500 g	*Peso:*	*500 g*
Optics:	10° / 30° / 50° / 10°x 45° / 45°x10° (20° / 40° DTW) / (35° RGBW)	*Ottiche:*	*10° / 30° / 50° / 10°x 45° / 45°x10° (20° / 40° DTW) / (35° RGBW)*
Energy rating:	A++	*Energy rating:*	*A++*
LED colour temperature:	2700K / 3000K / 4000K / RGBW / (3000K-1800K DTW)	*Temperatura colore LED:*	*2700K / 3000K / 4000K / RGBW / (3000K-1800K DTW)*
Lifetime LED:	100000 hrs	*Vita media LED:*	*100000 hrs*
Photo biological risk:	RG0 / RG1	*Rischio fotobiologico:*	*RG0 / RG1*

PHOTOMETRICS/*CURVE FOTOMETRICHE:*

10° - 11 Watt

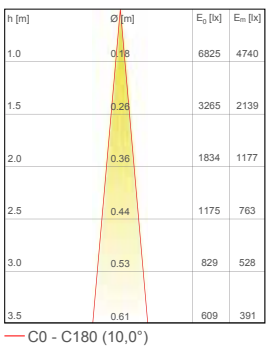

C0 - C180 (10,0°)

30° - 11 Watt

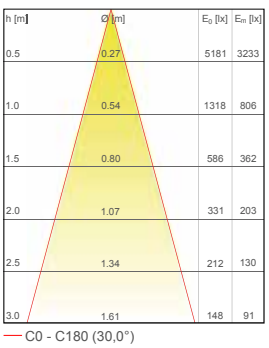

C0 - C180 (30,0°)

50° - 11 Watt

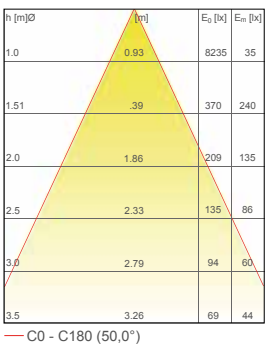

C0 - C180 (50,0°)

10°x45° - 11 Watt

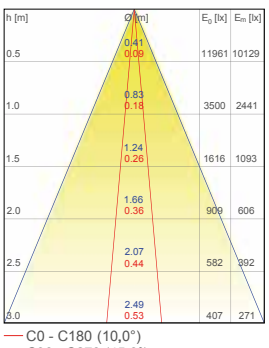

C0 - C180 (10,0°)
C90 - C270 (45 0°)

45°x10° - 11 Watt

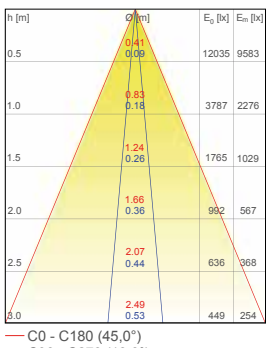

C0 - C180 (45,0°)
C90 - C270 (10,0°)

IP68

FELIX 40 SUB

Felix 40 sub is an extremely efficient compact IP68 surface mounted stainless steel LED projector, designed for optical excellence and engineered for complete resilience. Felix 40 sub offers a choice of four colour temperatures as standard (2200K, 2700K, 3000K and 4000K) and delivers 90 CRI for excellent colour rendering, and with binning-free LEDs carefully selected from two-step MacAdam's ellipses, colour consistency is assured throughout the unonovesette portfolio. With a deep recess of the in-house designed PCB, Felix 40 sub offers excellent glare control.

Felix 40 sub è un apparecchio a LED in acciaio inossidabile dalle dimensioni compatte, IP68 estremamente efficiente e compatto, ideato con un'ottica eccellente e progettato per una completa flessibilità. Felix 40 sub offre una scelta fra quattro temperature di colore standard (2200K, 2700K, 3000K e 4000K) tutte con CRI maggiore di 90 per una eccellente resa cromatica, Binning-free e due-step MacAdam's ellipses LED, assicurano consistenza del colore in tutte le versioni previste da unonovesette. Con l'elettronica progettata internamente e ben posizionata, Felix 40 sub offre un eccellente controllo dell'abbagliamento.

TECHNICAL DATA / *DATI TECNICI*:

- IP68
- 2W
- lm 140 lm (3000K)
- A++
- CRI >90
- K 2200K / 2700K / 3000K / 4000K
- 10° / 23° / 43° / 10°x40° / 40°x10°
- CE
- Smart Shield

FINISHES / *FINITURE*:

- Stainless steel AISI316L
  Acciaio INOX AISI316L

OPTICS / *OTTICHE*:

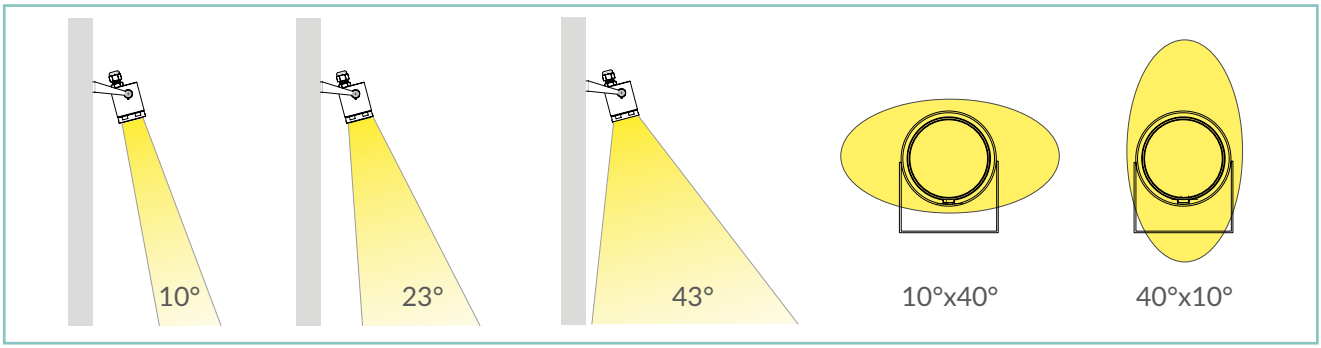

197

unonovesette

PRODUCT CODE / *CODICE PRODOTTO*:

F40 = FELIX 40 SUB	Select one component from each column to specify a complete configuration: *Selezionare un componente per ogni colonna per la confugurazione completa*:			
	LED colour / *Colore LED*	**Optics** / *Ottiche*	**Finish** / *Finiture*	
	22 = 2200K **27** = 2700K **30** = 3000K **40** = 4000K	**N** = 10° **M** = 23° **W** = 43° **E** = 10°x40° **X** = 40°x10°	**12** = **Stainless steel** *AISI316L / Acciaio INOX AISI316L*	

Standard configuration example/
Esempio di configurazione standard: **F40.30.N.03 Felix 40 sub 3000K 10° optics stainless steel / Acciaio INOX**

POWER SUPPLIES 24Vdc CONSTANT VOLTAGE / *ALIMENTATORE TENSIONE COSTANTE 24Vdc*:

On / Off

Code / Codice	Input	I Out	V Out	Watt	IP	#Felix 40 sub
PSU.CX.004	110÷240V / 50/60 Hz	0,9 A	24Vdc	20	IP20	Max 8
PSU.CV.005	90÷305V / 47/63 Hz	1 A	24Vdc	25	IP67	Max 10
PSU.CV.006	90÷305V / 47/63 Hz	2,5 A	24Vdc	60	IP67	Max 25
PSU.CV.007	90÷305V / 47/63 Hz	3,75 A	24Vdc	90	IP67	Max 36

Control gear / ***Elettronica di controllo***

Code / Codice	Input	I Out	V Out	Watt	IP	#Felix 40 sub
CGE.004 - 0/1-10V	24Vdc	6,5 A	24Vdc	156	IP20	Max 70
CGE.017 - DALI	24Vdc	6,5 A	24Vdc	156	IP20	Max 70
CGE.020 - DMX	24Vdc	6,5 A	24Vdc	156	IP20	Max 70

ACCESSORIES / *ACCESSORI*

Honeycomb louver
Schermo alveolare
ACC.084

Anti-Glare louver
Frangiluce
ACC.008

Cable
Cavo

CV00040	10m
CV00041	15m
CV00042	20m
CV00043	25m

Ground spike 35 cm
Picchetto 35 cm
ACC.092

TECHNICAL DRAWING / *DISEGNO TECNICO*:

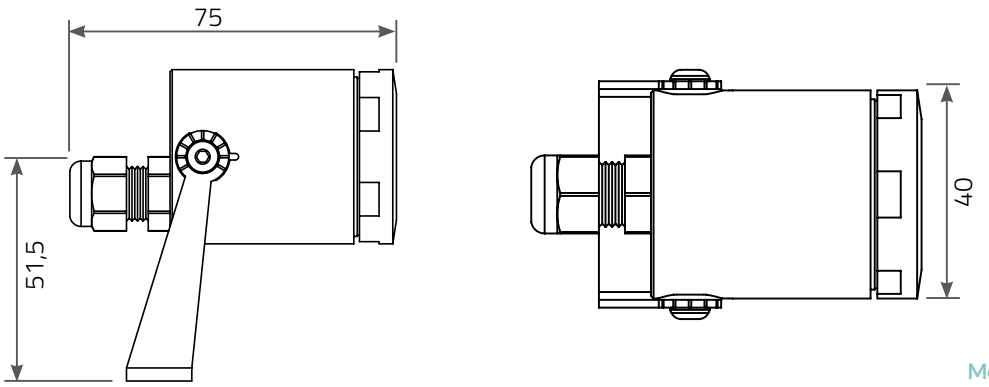

Measure unit: mm
Unità di misura: mm

IP68

TECHNICAL SHEET / *SCHEDA PRODOTTO*:

Body:	Stainless Steel AISI316L	*Corpo:*	*Acciao INOX AISI316L*
Glass:	Tempered extra clear glass 4 mm	*Vetro:*	*Vetro temperato extrachiaro 4 mm*
Finishes:	Stainless Steel AISI316L	*Finiture:*	*Acciao INOX AISI316L*
Installation:	Surface mounted / Ground spike	*Fissaggio:*	*Su superficie / Picchetto*
Power supply cables:	*500cm NS20N PCP 2x0,5 mm²*	*Cavo di alimentazione:*	*500cm NS20N PCP 2x0,5 mm²*
Power supply:	Constant voltage 24Vdc	*Alimentazione:*	*Tensione costante 24Vdc*
Power consumption:	2 Watt	*Potenza assorbita:*	*2 Watt*
CRI:	>90	*CRI:*	*>90*
Bin selection:	Binning free 2 step MacAdam's	*Selezione bin:*	*Binning free 2 step MacAdam's*
Lumenoutput (source):	140 lm (3000K)	*Flusso luminoso (sorgente):*	*140 lm (3000K)*
Operating temperature:	-20°C +50°C	*Temperatura di funzionamento:*	*-20°C +50°C*
IP rating:	IP68 (5 meter underwater)	*Grado di protezione:*	*IP68 (5 metri in immersione)*
Insulation class:	Class III	*Classe d'isolamento:*	*Classe III*
Impact resistance:	IK07	*Protezione impatto:*	*IK07*
Weight:	410 g	*Peso:*	*410 g*
Optics:	10° / 23° / 43° / 10°x40° / 40°x10°	*Ottiche:*	*10° / 23° / 43° / 10°x40° / 40°x10°*
Energy rating:	A++	*Energy rating:*	*A++*
LED colour temperature:	2200K / 2700K / 3000K / 4000K	*Temperatura colore LED:*	*2200K / 2700K / 3000K / 4000K*
Lifetime LED:	100000 hrs	*Vita media LED:*	*100000 hrs*
Photo biological risk:	RG0 / RG1	*Rischio fotobiologico:*	*RG0 / RG1*

PHOTOMETRICS / *CURVE FOTOMETRICHE*:

10° - 2 Watt

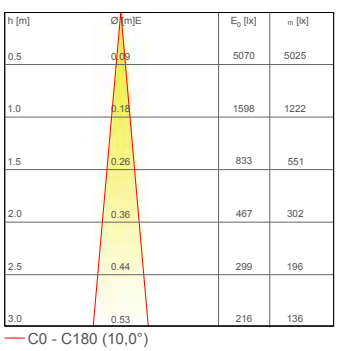

23° - 2 Watt

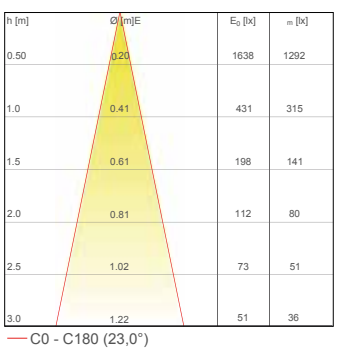

43° - 2 Watt

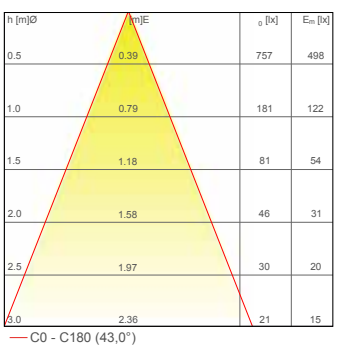

10°x40° - 2 Watt

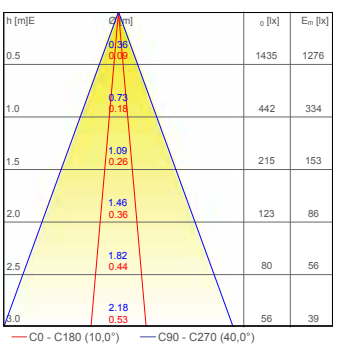

IP66

TRACER 60

Tracer 60 is an extremely efficient compact up and down wall washer, designed for optical excellence and engineered for complete resilience. Tracer 60 features the unonovesette Smart Shield system, complete with an integrated constant current driver, which allows the luminaire to be powered in parallel with a 24Vdc constant voltage power supply. Finishes include as standard aged solid brass, white and black aluminium and on request any RAL colour is available. With a deep recess of the in-house designed PCB, Tracer 60 offers excellent glare control. Available with a choice of five beam angles (10°, 30°,50°, elliptical and blade optics).

Tracer 60 è un apparecchio LED dalle dimensioni compatte up and down wall washer estremamente efficiente, ideato con un'ottica eccellente e progettato per una completa flessibilità. Tracer 60 incorpora il sistema Smart Shield di unonovesette, oltre a un driver in corrente costante integrato che permette al corpo illuminante di essere alimentato in parallelo con un alimentatore a tensione costante 24Vdc. Le finiture includono come standard ottone antico, alluminio bianco e nero. Su richiesta è disponibile qualsiasi colore RAL. Con l'elettronica progettata internamente e ben posizionata, Tracer 60 offre un eccellente controllo dell'abbagliamento. Disponibile con una scelta di cinque ottiche (10°, 30°, 50°, ellittica e lama di luce).

TECHNICAL DATA / *DATI TECNICI*:

- IP66
- 10W / 18W
- lm 2x515 lm / 2x730 lm (3000K)
- A++
- CRI >90
- K 2700K / 3000K / 4000K
- 10° / 30° / 50° / 10°x45° / Blade
- CE
- Smart Shield

FINISHES / *FINITURE*:

- White RAL 9003
  Bianco RAL 9003
- Black RAL 9005
  Nero RAL 9005
- Machined aged solid brass
  Ottone anticato

OPTICS / *OTTICHE*:

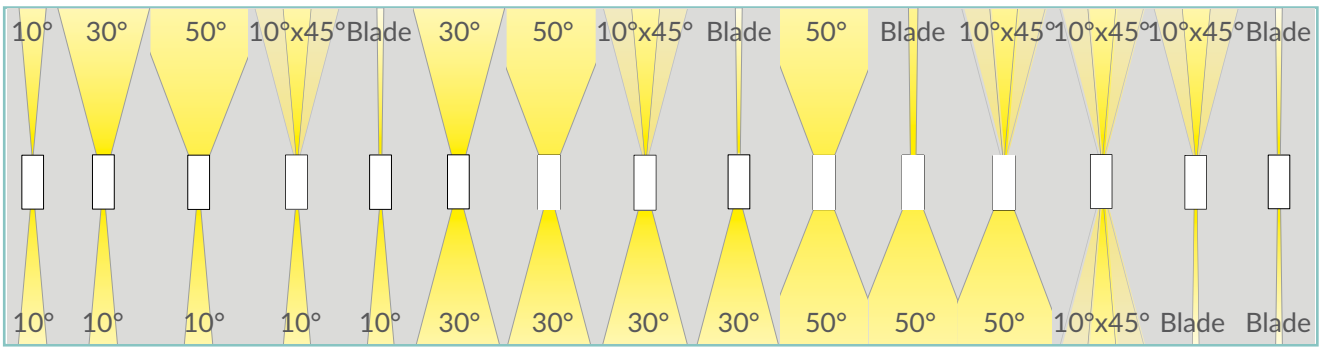

unonovesette

PRODUCT CODE / *CODICE PRODOTTO*:

T60 = TRACER 60

Select one component from each column to specify a complete configuration:
Selezionare un componente per ogni colonna per la confugurazione completa:

LED colour / *Colore LED*	**Optics** / *Ottiche*	**Finish**/*Finiture*	**Watt**
27 = 2700K **30** = 3000K **40** = 4000K	**NN** = 10° + 10° **NM** = 10° + 30° **NB** = 10° + Blade **NW** = 10° + 50° **NE** = 10° + 10°X45° **MM** = 30° + 30° **MW** = 30° + 50° **ME** = 30° + 10°X45° **MB** = 30° + Blade **WW** = 50° + 50° **WE** = 50° + 10°X45° **WB** = 50° + Blade **EE** = 10°X45° + 10°X45° **EB** = 10°x45° + Blade **BB** = Blade + Blade	**01** = White RAL 9003 / Bianco RAL 9003 **02** = Black RAL 9005 / *Nero RAL 9005* **10** = Aged brass / *Ottone anticato*	**10** = 10 W **18** = 18 W

Standard configuration example/
Esempio di configurazione standard: **T60.30.NN.10.18 Tracer 60 3000K 10°+10° optics Aged brass / Ottone anticato 18 Watt**

POWER SUPPLIES 24Vdc CONSTANT VOLTAGE / *ALIMENTATORE TENSIONE COSTANTE 24Vdc*:

On / Off

Code / Codice	Input	I Out	V Out	Watt	IP	#Tracer 60
PSU.CX.004	110÷240V / 50/60 Hz	0,9 A	24Vdc	20	IP20	Max 1
PSU.CV.005	90÷305V / 47/63 Hz	1 A	24Vdc	25	IP67	Max 1
PSU.CV.006	90÷305V / 47/63 Hz	2,5 A	24Vdc	60	IP67	Max 3
PSU.CV.007	90÷305V / 47/63 Hz	3,75 A	24Vdc	90	IP67	Max 4

Control gear / ***Elettronica di controllo***

Code / Codice	Input	I Out	V Out	Watt	IP	#Tracer 60
CGE.004 - 0/1-10V	24Vdc	6,5 A	24Vdc	156	IP20	Max 7
CGE.017 - DALI	24Vdc	6,5 A	24Vdc	156	IP20	Max 7
CGE.020 - DMX	24Vdc	6,5 A	24Vdc	156	IP20	Max 7

ACCESSORIES / *ACCESSORI*

Honeycomb louver
Schermo alveolare
ACC.004

Anti-Glare louver
Frangiluce
ACC.073

TECHNICAL DRAWING / *DISEGNO TECNICO*:

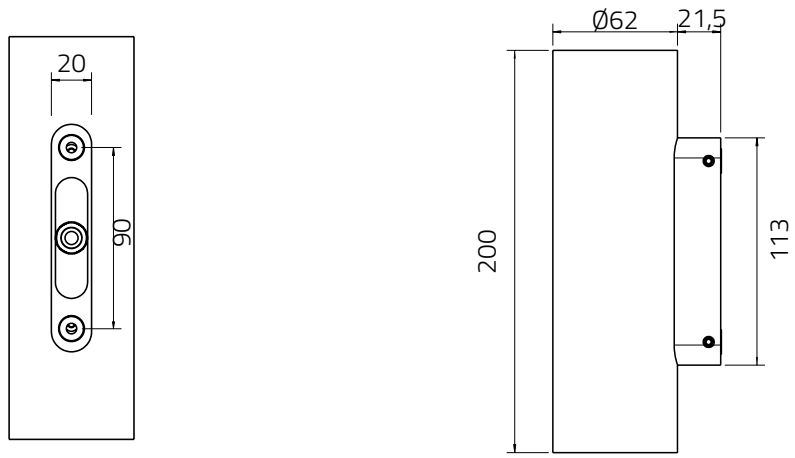

Measure unit: mm
Unità di misura: mm

IP66

TECHNICAL SHEET / *SCHEDA PRODOTTO*:

Body:	Anodized aluminium 6026 / Aged brass	*Corpo:*	*Alluminio 6026 anodizzato / Ottone anticato*
Glass:	Extra clear tempered glass 2mm	*Vetro:*	*Vetro temperato extrachiaro 2 mm*
Finishes:	White RAL 9003 / Black RAL 9005 / Aged brass	*Finiture:*	*Bianco RAL 9003 / Nero RAL 9005 / Ottone anticato*
Installation:	Surface mounted	*Fissaggio:*	*Su superficie*
Power supply cables:	35 cm NS20N PCP 2x0,5 mm^2	*Cavo di alimentazione:*	*35 cm NS20N PCP 2x0,5 mm^2*
Power supply:	Constant voltage 24Vdc	*Alimentazione:*	*Tensione costante 24Vdc*
Power consumption:	10 Watt / 18 Watt	*Potenza assorbita:*	*10 Watt / 18 Watt*
CRI:	>90	*CRI:*	*>90*
Bin selection:	Binning free 2 step MacAdam's	*Selezione bin:*	*Binning free 2 step MacAdam's*
Lumenoutput (source):	2x515 lm / 2x730 lm (3000K)	*Flusso luminoso (sorgente):*	*2x515 lm / 2x730 lm (3000K)*
Operating temperature:	-20°C +50°C	*Temperatura di funzionamento:*	*-20°C +50°C*
IP rating:	IP66	*Grado di protezione:*	*IP66*
Insulation class:	Class III	*Classe d'isolamento:*	*Classe III*
Impact resistance:	IK04	*Protezione impatto:*	*IK04*
Weight:	1,35 kg	*Peso:*	*1,35 kg*
Optics:	10° / 30° / 50° / 10°x45° / Blade	*Ottiche:*	*10° / 30° / 50° / 10°x45° / Lama*
Energy rating:	A++	*Energy rating:*	*A++*
LED colour temperature:	2700K / 3000K / 4000K	*Temperatura colore LED:*	*2700K / 3000K / 4000K*
Lifetime LED:	100000 hrs	*Vita media LED:*	*100000 hrs*
Photo biological risk:	RG0 / RG1	*Rischio fotobiologico:*	*RG0 / RG1*

PHOTOMETRICS / *CURVE FOTOMETRICHE*:

10° - 10 Watt

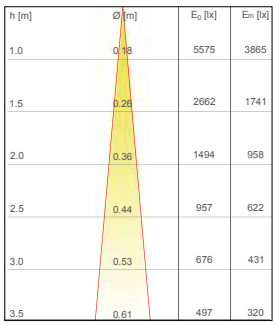

C0 - C180 (10,0°)

30° - 10 Watt

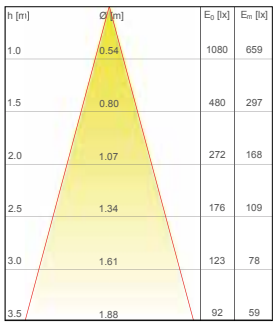

C0 - C180 (30,0°)

50° - 10 Watt

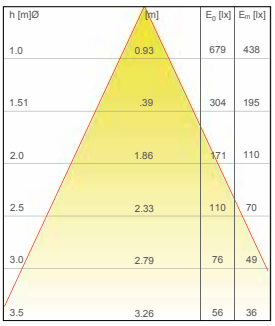

C0 - C180 (50,0°)

45°x10° - 10 Watt

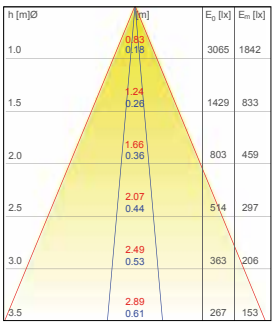

C0 - C180 (45,0°)
C90 - C270 (10,0°)

Blade - 10 Watt

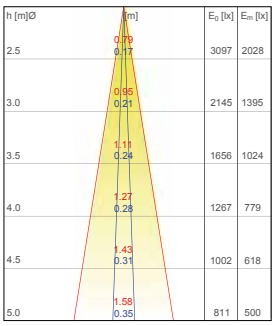

C0 - C180 (18,0°)
C90 - C270 (4,0°)

IP66

TRACER 50 Q

Tracer 50 Q is an extremely efficient compact up and down wall washer, designed for optical excellence and engineered for complete resilience. Tracer 50 Q features the unonovesette Smart Shield system, complete with an integrated constant current driver, which allows the luminaire to be powered in parallel with a 24Vdc constant voltage power supply. With a deep recess of the in-house designed PCB, Tracer 50 Q offers excellent glare control. Available with a choice of three beam angles (10°, 23°, 43°).

Tracer 50 Q è un apparecchio LED dalle dimensioni compatte up and down wall washer estremamente efficiente, ideato con un'ottica eccellente e progettato per una completa flessibilità. Tracer 50 Q incorpora il sistema Smart Shield di unonovesette, oltre a un driver in corrente costante integrato che permette al corpo illuminante di essere alimentato in parallelo con un alimentatore a tensione costante 24Vdc. Con l'elettronica progettata internamente e ben posizionata, Tracer 50 Q offre un eccellente controllo dell'abbagliamento. Disponibile con una scelta di tre ottiche (10°, 23°, 43°).

TECHNICAL DATA / *DATI TECNICI*:

- IP66
- 4W
- lm 2x140 lm (3000K)
- A++
- CRI >90
- K 2200K / 2700K / 3000K / 4000K
- 10° / 23° / 43°
- CE
- Smart Shield

FINISHES / *FINITURE*:

- Natural anodized
  Anodizzato naturale
- Black anodized
  Nero anodizzato

OPTICS / *OTTICHE*:

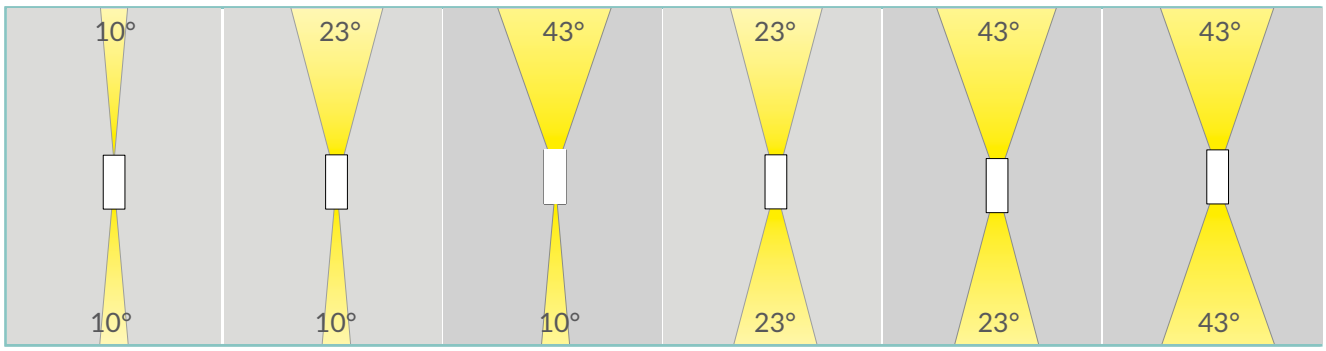

unonovesette

PRODUCT CODE / *CODICE PRODOTTO*:

T5Q = TRACER 50Q

Select one component from each column to specify a complete configuration:
Selezionare un componente per ogni colonna per la confugurazione completa:

LED colour / *Colore LED*	**Optics** / *Ottiche*	**Finish** / *Finiture*	
22 = 2200K **27** = 2700K **30** = 3000K **40** = 4000K	**NN** = 10° + 10° **NM** = 10° + 23° **NW** = 10° + 43° **MM** = 23° + 23° **MW** = 23° + 43° **WW** = 43° + 43°	**05** = Black anodized / *Anodizzato nero* **07** = Natural anodized / *Anodizzato naturale*	

Standard configuration example/
Esempio di configurazione standard: **T5Q.30.NN.05 Tracer 50 Q 3000K 10° + 10° optics Black anodized / anodizzato nero**

POWER SUPPLIES 24Vdc CONSTANT VOLTAGE / *ALIMENTATORE TENSIONE COSTANTE 24Vdc*:

On / Off

QCode / Codice	Input	I Out	V Out	Watt	IP	#Tracer 50 Q
PSU.CX.004	110÷240V / 50/60 Hz	0,9 A	24Vdc	20	IP20	Max 4
PSU.CV.005	90÷305V / 47/63 Hz	1 A	24Vdc	25	IP67	Max 5
PSU.CV.006	90÷305V / 47/63 Hz	2,5 A	24Vdc	60	IP67	Max 12
PSU.CV.007	90÷305V / 47/63 Hz	3,75 A	24Vdc	90	IP67	Max 18

Control gear / ***Elettronica di controllo***

Code / Codice	Input	I Out	V Out	Watt	IP	#Tracer 50 Q
CGE.004 - 0/1-10V	24Vdc	6,5 A	24Vdc	156	IP20	Max 35
CGE.017 - DALI	24Vdc	6,5 A	24Vdc	156	IP20	Max 35
CGE.020 - DMX	24Vdc	6,5 A	24Vdc	156	IP20	Max 35

ACCESSORIES / *ACCESSORI*

Honeycomb louver
Schermo alveolare
ACC.084

TRACER 50 Q

TECHNICAL DRAWING / *DISEGNO TECNICO*:

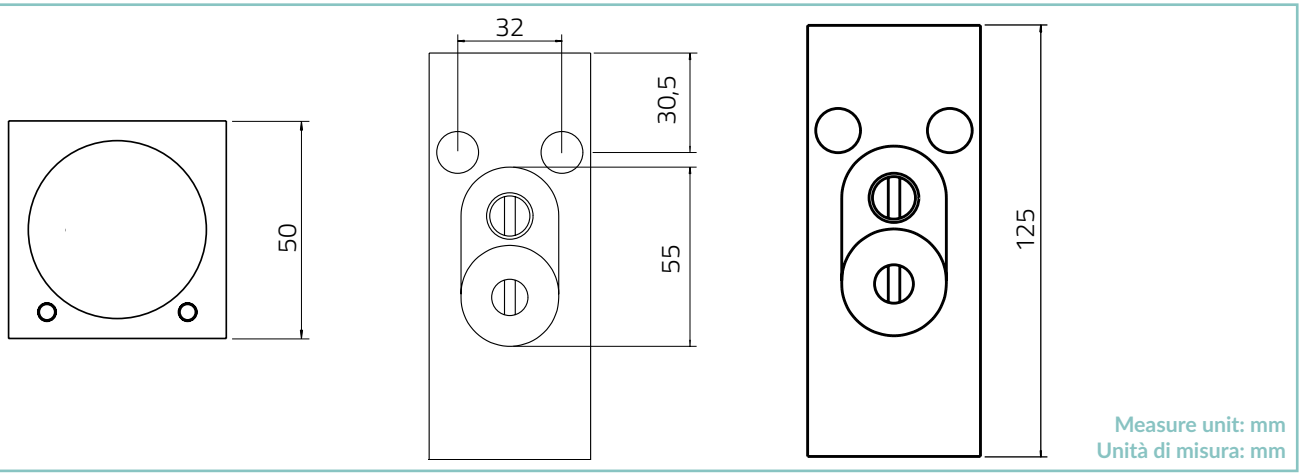

IP66

TECHNICAL SHEET / *SCHEDA PRODOTTO*:

Body:	Anodized aluminium 6026	*Corpo:*	*Alluminio anodizzato 6026*
Glass:	Extra clear tempered glass 2mm	*Vetro:*	*Vetro temperato extrachiaro 2 mm*
Finishes:	Natural anodized / Black anodized	*Finiture:*	*Anodizzato naturale / Anodizzato nero*
Installation:	Surface mounted	*Fissaggio:*	*Su superficie*
Power supply cables:	35 cm NS20N PCP 2x0,5 mm^2	*Cavo di alimentazione:*	*35 cm NS20N PCP 2x0,5 mm^2*
Power supply:	Constant voltage 24Vdc	*Alimentazione:*	*Tensione costante 24Vdc*
Power consumption:	4 Watt	*Potenza assorbita:*	*4 Watt*
CRI:	>90	*CRI:*	*>90*
Bin selection:	Binning free 2 step MacAdam's	*Selezione bin:*	*Binning free 2 step MacAdam's*
Lumenoutput (source):	2x140 lm (3000K)	*Flusso luminoso (sorgente):*	*2x140 lm (3000K)*
Operating temperature:	-20°C +50°C	*Temperatura di funzionamento:*	*-20°C +50°C*
IP rating:	IP66	*Grado di protezione:*	*IP66*
Insulation class:	Class III	*Classe d'isolamento:*	*Classe III*
Impact resistance:	IK04	*Protezione impatto:*	*IK04*
Weight:	650 g	*Peso:*	*650 g*
Optics:	10° / 23° / 43°	*Ottiche:*	*10° / 23° / 43°*
Energy rating:	A++	*Energy rating:*	*A++*
LED colour temperature:	2200K / 2700K / 3000K / 4000K	*Temperatura colore LED:*	*2200K / 2700K / 3000K / 4000K*
Lifetime LED:	100000 hrs	*Vita media LED:*	*100000 hrs*
Photo biological risk:	RG0 / RG1	*Rischio fotobiologico:*	*RG0 / RG1*

PHOTOMETRICS / *CURVE FOTOMETRICHE*:

10° - 4 Watt

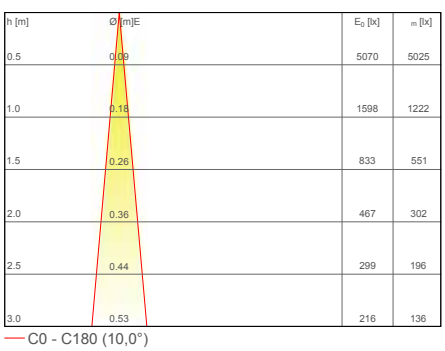

23° - 4 Watt

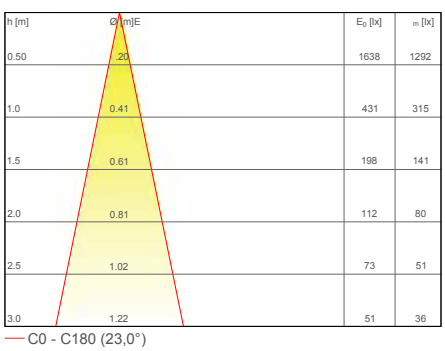

43° - 4 Watt

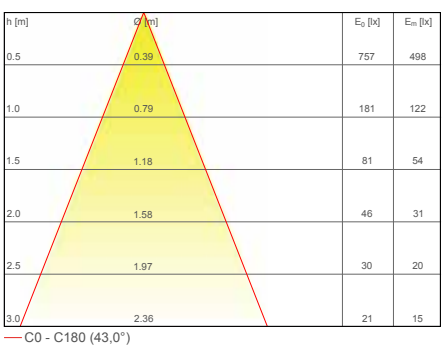

IP40

PILOT 29

Pilot 29 is an extremely efficient compact LED projector, designed for optical excellence and engineered for complete resilience. Pilot 29 offers a choice of four colour temperatures as standard (2200K, 2700K, 3000K and 4000K) and delivers 90 CRI for excellent colour rendering, and with binning-free LEDs carefully selected from two-step MacAdam's ellipses, colour consistency is assured throughout the unonovesette portfolio. With a deep recess of the inhouse designed PCB, Pilot 29 offers excellent glare control. Available with a choice of three beam angles (10, 23, 43).

Pilot 29 è un apparecchio a LED dalle dimensioni compatte estremamente efficiente. Ideato con un'ottica eccellente e progettato per una completa flessibilità, Pilot 29 offre una scelta fra quattro temperature di colore standard (2200K, 2700K, 3000K e 4000K) tutte con CRI maggiore di 90 per una eccellente resa cromatica. Binning-free e due-step MacAdam's ellipses LED, assicurano consistenza del colore in tutte le versioni previste da unonovesette. Con l'elettronica progettata internamente e ben posizionata, Pilot 29 offre un eccellente controllo dell'abbagliamento. Disponibile con tre diverse lenti (10°, 23° e 43°).

TECHNICAL DATA / *DATI TECNICI*:

- IP40
- 2W
- lm 210 lm (3000K)
- A++
- CRI >90
- K 2200K / 2700K / 3000K / 4000K
- 10° / 23° / 43°
- CE

FINISHES / *FINITURE*:

- White RAL 9003
  Bianco RAL 9003
- Black RAL 9005
  Nero RAL 9005

OPTICS / *OTTICHE*:

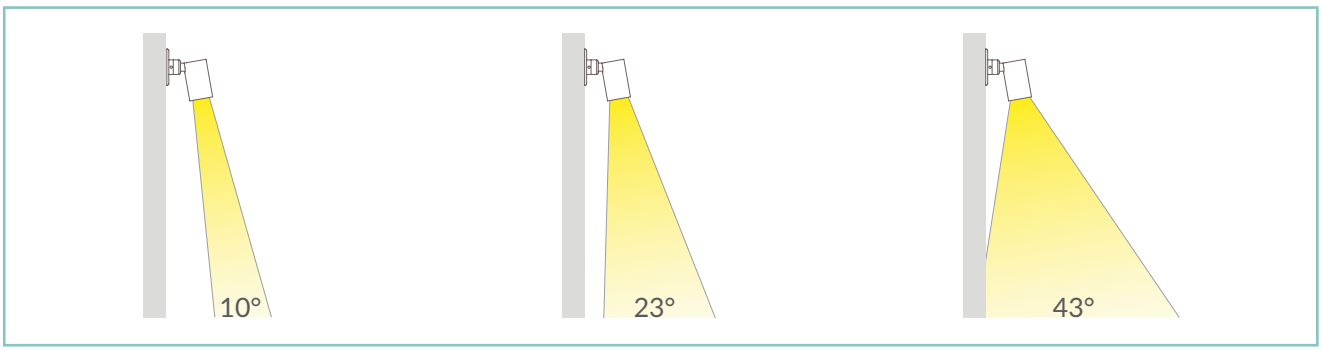

unonovesette

PRODUCT CODE / *CODICE PRODOTTO*:

P29 = PILOT 29	Select one component from each column to specify a complete configuration: *Selezionare un componente per ogni colonna per la confugurazione completa*:			
	LED colour / *Colore LED*	**Optics** / *Ottiche*	**Finish** / *Finiture*	
	22 = 2200K **27** = 2700K **30** = 3000K **40** = 4000K	**N** = 10° **M** = 23° **W** = 43°	**01** = White RAL 9003 / *Bianco RAL 9003* **02** = Black RAL 9005 / *Nero RAL 9005*	

Standard configuration example/
Esempio di configurazione standard: **P29.30.N.01 Pilot 29 3000K 10° optics white /bianco**

POWER SUPPLIES 700mA CONSTANT CURRENT / *ALIMENTATORE CORRENTE COSTANTE 700mA*:

On / Off

Code / Codice	Input	I Out	V Out	Watt	IP	#Pilot 29
PSU.CX.003	100÷240V / 50/60 Hz	700mA	46 V	32	IP20	Max 12
PSU.CX.004	90÷305V / 47/63 Hz	700mA	36 V	20	IP20	Max 6

Dimmable / Dimmerabile

Code / Codice	Input	I Out	V Out	Watt	IP	#Pilot 29
PSU.CX.001 1-10V/PUSH	100÷240V / 50/60 Hz	700mA	46 V	32	IP20	Max 12
PSU.CX.002 DALI	100÷240V / 50/60 Hz	700mA	46 V	32	IP20	Max 12

ACCESSORIES / *ACCESSORI*

Honeycomb louver
Schermo alveolare
ACC.003

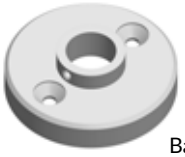

Base
Basetta
ACC.014

Ring nut mounting
Attacco con ghiera
ACC.016

Recessed fixing spring
Molla di fissaggio ad incasso
ACC.017

Extended bracket
Braccio prolunga
ACC.055

Single adapter for ML
Singolo adattatore per ML
ACC.042

Single adapter for ML
Singolo adattatore per ML
ACC.043

Double adapter for ML
Doppio adattatore per ML
ACC.044

Double adapter for ML
Doppio adattatore per ML
ACC.045

TECHNICAL DRAWING / *DISEGNO TECNICO*:

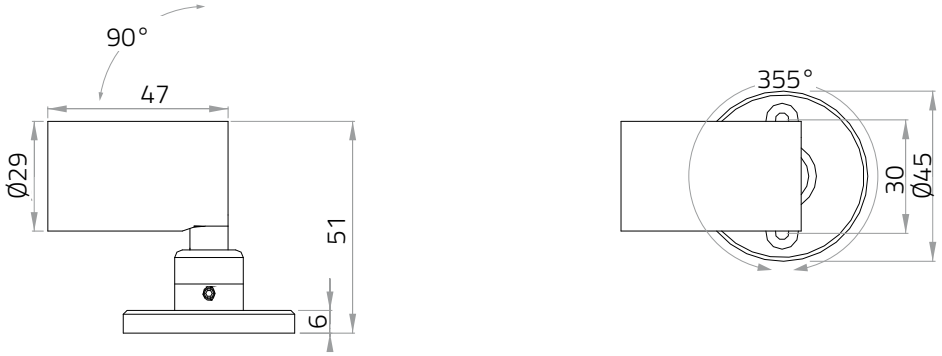

Measure unit: mm
Unità di misura: mm

IP40

TECHNICAL SHEET / *SCHEDA PRODOTTO*:

Body:	Aluminium 6026	*Corpo:*	*Alluminio 6026*
Finishes:	White RAL 9003 / Black RAL 9005	*Finiture:*	*Bianco RAL 9003 / Nero RAL 9005*
Installation:	Surface mounted	*Fissaggio:*	*Su superficie*
Power supply cables:	15 cm 2x0,5 mm²	*Cavo di alimentazione:*	*15 cm cable 2x0.5 mm²*
Power supply:	Constant current 700 mA Max	*Alimentazione:*	*Corrente costante700 mA Max*
Power consumption:	2 Watt	*Potenza assorbita:*	*2 Watt*
CRI:	>90	*CRI:*	*>90*
Bin selection:	Binning free 2 step MacAdam's	*Selezione bin:*	*Binning free 2 step MacAdam's*
Lumenoutput (source):	210 lm (3000K)	*Flusso luminoso (sorgente):*	*210 lm (3000K)*
Operating temperature:	-20°C +50°C	*Temperatura di funzionamento:*	*-20°C +50°C*
IP rating:	IP40	*Grado di protezione:*	*IP40*
Insulation class:	Class III	*Classe d'isolamento:*	*Classe III*
Weight:	90g	*Peso:*	*90g*
Optics:	10° / 23° / 43°	*Ottiche:*	*10° / 23° / 43°*
Energy rating:	A++	*Energy rating:*	*A++*
LED colour temperature:	2200K / 2700K / 3000K / 4000K	*Temperatura colore LED:*	*2200K / 2700K / 3000K / 4000K*
Lifetime LED:	100000 hrs	*Vita media LED:*	*100000 hrs*
Photo biological risk:	RG0 / RG1	*Rischio fotobiologico:*	*RG0 / RG1*

PHOTOMETRICS / *CURVE FOTOMETRICHE*:

10° - 2 Watt

h [m]	Ø [m]	E_0 [lx]	E_m [lx]
1.0	0.18	2244	1620
1.5	0.26	1105	733
2.0	0.36	620	402
2.5	0.44	398	261
3.0	0.53	288	181
3.5	0.61	212	134

C0 - C180 (10,0°)

23° - 2 Watt

h [m]	Ø [m]E	E_0 [lx]	$_m$ [lx]
0.5	0.20	2201	1738
1.0	0.41	578	423
1.5	0.61	264	188
2.0	0.81	149	106
2.5	1.02	97	68
3.0	1.22	67	47

C0 - C180 (23,0°)

43° - 2 Watt

h [m]	Ø [m]	E_0 [lx]E	$_m$ [lx]
0.50	.39	941	656
1.00	.79	238	161
1.5	1.18	107	72
2.0	1.58	60	40
2.5	1.97	39	26
3.0	2.36	27	18

C0 - C180 (43,0°)

IP40

PILOT 52

Pilot 52 is an extremely efficient compact indoor LED projector, designed for optical excellence and engineered for complete resilience. Pilot 52 offers a choice of three colour temperatures as standard (2700K, 3000K and 4000K) and delivers 90 CRI for excellent colour rendering, and with binning-free LEDs carefully selected from two-step MacAdam's ellipses, colour consistency is assured. With a deep recess of the in-house designed PCB, Pilot 52 offers excellent glare control. An a honeycomb louver is available as accessory.

Pilot 52 è un proiettore da interno a LED dalle dimensioni compatte estremamente efficiente, ideato con un'ottica eccellente e progettato per una completa flessibilità. Pilot 52 offre una scelta fra tre temperature di colore standard (2700K, 3000K e 4000K) tutte con CRI maggiore di 90 per una eccellente resa cromatica. Binningfree e due-step MacAdam's ellipses LED, assicurano consistenza del colore in tutte le versioni previste da unonovesette. Con l'elettronica progettata internamente e ben posizionata, Pilot 52 offre un eccellente controllo dell'abbagliamento. Uno schermo alveolare è disponibile come accessorio.

TECHNICAL DATA / *DATI TECNICI*:

- IP40
- 5W / 9W
- lm 515 lm / 730 lm (3000K)
- A++
- CRI >90
- K 2700K / 3000K / 4000K
- 10° / 30° / 50° / 10°x45° / 45°x10°
- CE

FINISHES / *FINITURE*:

- White RAL 9003
  Bianco RAL 9003
- Black RAL 9005
  Nero RAL 9005

OPTICS / *OTTICHE*:

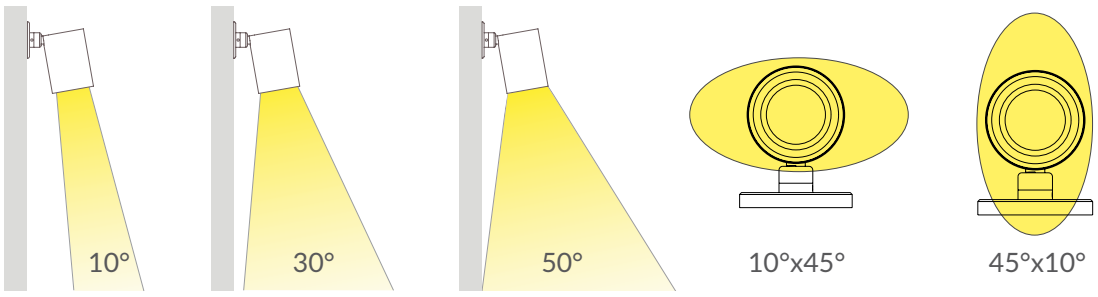

PRODUCT CODE / *CODICE PRODOTTO*:

P52 = PILOT 52

Select one component from each column to specify a complete configuration:
Selezionare un componente per ogni colonna per la confugurazione completa:

LED colour / *Colore LED*	Optics / *Ottiche*	Finish / *Finiture*	Watt
27 = 2700K **30** = 3000K **40** = 4000K	**N** = 10° **M** = 30° **W** = 50° **E** = 10°x 45° **X** = 45°x10°	**01** = White RAL 9003 / *Bianco RAL 9003* **02** = Black RAL 9005 / *Nero RAL 9005*	**05** = 5 W **09** = 9 W

Standard configuration example/
Esempio di configurazione standard: **P52.30.N.01 Pilot 52 3000K 10° optics white /bianco**

POWER SUPPLIES 24Vdc CONSTANT VOLTAGE / *ALIMENTATORE TENSIONE COSTANTE 24Vdc*:

On / Off

Code / Codice	Input	I Out	V Out	Watt	IP	#Pilot 52
PSU.CX.004	110÷240V / 50/60 Hz	0,9 A	24Vdc	20	IP20	Max 2
PSU.CV.005	90÷305V / 47/63 Hz	1 A	24Vdc	25	IP67	Max 2
PSU.CV.006	90÷305V / 47/63 Hz	2,5 A	24Vdc	60	IP67	Max 6
PSU.CV.007	90÷305V / 47/63 Hz	3,75 A	24Vdc	90	IP67	Max 8

Control gear / *Elettronica di controllo*

Code / Codice	Input	I Out	V Out	Watt	IP	#Pilot 52
CGE.004 - 0/1-10V	24Vdc	6,5 A	24Vdc	156	IP20	Max 15
CGE.017 - DALI	24Vdc	6,5 A	24Vdc	156	IP20	Max 15
CGE.020 - DMX	24Vdc	6,5 A	24Vdc	156	IP20	Max 15

ACCESSORIES / *ACCESSORI*

Honeycomb louver
Schermo alveolare
ACC.077

Base
Basetta
ACC.015

Ring nut mounting
Attacco con ghiera
ACC.016

Recessed fixing spring
Molla di fissaggio ad incasso
ACC.017

Extended bracket
Braccio prolunga
ACC.055

Single adapter for ML
Singolo adattatore per ML
ACC.030

Single adapter for ML
Singolo adattatore per ML
ACC.031

Double adapter for ML
Doppio adattatore per ML
ACC.032

Double adapter for ML
Doppio adattatore per ML
ACC.033

TECHNICAL DRAWING / *DISEGNO TECNICO*:

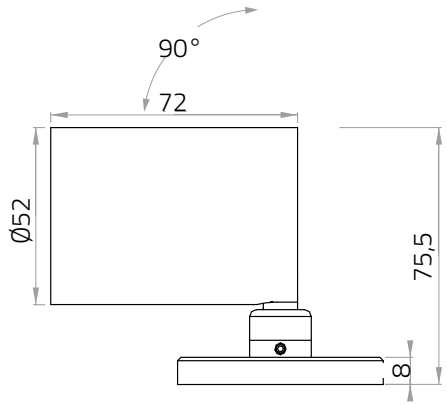

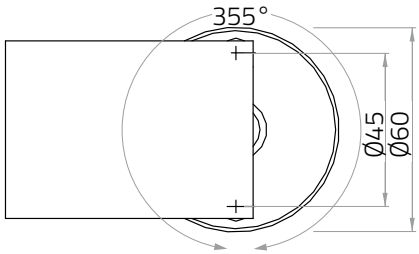

Measure unit: mm
Unità di misura: mm

IP40

TECHNICAL SHEET / *SCHEDA PRODOTTO*:

Body:	Aluminium 6026	*Corpo:*	*Alluminio 6026*
Finishes:	White RAL 9003 / Black RAL 9005	*Finiture:*	*Bianco RAL 9003 / Nero RAL 9005*
Installation:	Surface mounted	*Fissaggio:*	*Su superficie*
Power supply cables:	15 cm 2x0,5 mm²	*Cavo di alimentazione:*	*15 cm cable 2x0.5 mm²*
Power supply:	Constant voltage 24Vdc	*Alimentazione:*	*Tensione costante 24Vdc*
Power consumption:	5 Watt / 9 Watt	*Potenza assorbita:*	5 Watt / 9 Watt
CRI:	>90	*CRI:*	*>90*
Bin selection (source):	Binning free 2 step MacAdam's	*Selezione bin:*	*Binning free 2 step MacAdam's*
Lumen Output:	515 lm / 730 lm (3000K)	*Flusso luminoso (sorgente):*	515 lm / 730 lm (3000K)
Operating temperature:	-20°C +50°C	*Temperatura di funzionamento:*	*-20°C +50°C*
IP rating:	IP40	*Grado di protezione:*	*IP40*
Insulation class:	Class III	*Classe d'isolamento:*	*Classe III*
Weight:	270 g	*Peso:*	*270 g*
Optics:	10° / 30° / 50° / 10°x 45° / 45°x10°	*Ottiche:*	*10° / 30° / 50° / 10°x 45° / 45°x10°*
Energy rating:	A++	*Energy rating:*	*A++*
LED colour temperature:	2700K / 3000K / 4000K	*Temperatura colore LED:*	*2700K / 3000K / 4000K*
Lifetime LED:	100000 hrs	*Vita media LED:*	*100000 hrs*
Photo biological risk:	RG0 / RG1	*Rischio fotobiologico:*	*RG0 / RG1*

PHOTOMETRICS / *CURVE FOTOMETRICHE*:

10° - 9 Watt

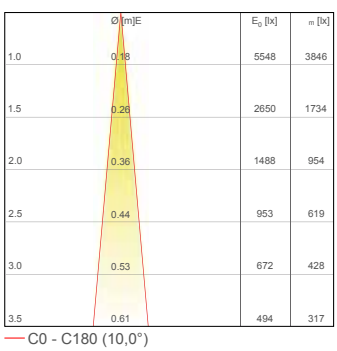

C0 - C180 (10,0°)

30° - 9 Watt

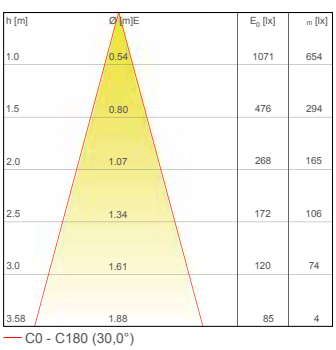

C0 - C180 (30,0°)

50° - 9 Watt

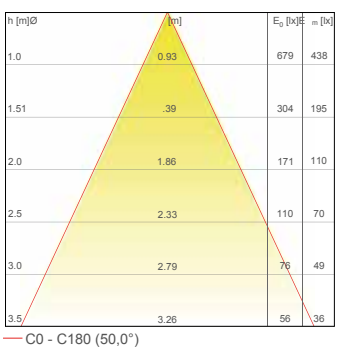

C0 - C180 (50,0°)

45°x10° - 9 Watt

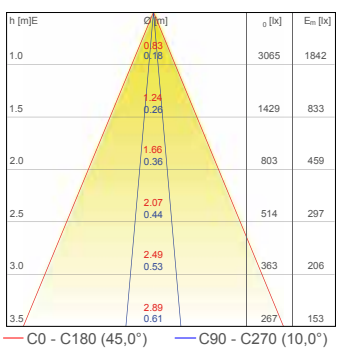

C0 - C180 (45,0°) C90 - C270 (10,0°)

IP20

MAGNET LINK SURFACE MOUNTED

MAGNET LINK SURFACE MOUNTED is a low-voltage magnetic track in Class III – SELV, Designed to power constant-voltage LED luminaires. The 4 conductors in the track can be used to have two independent power supplies or one power supply circuit and one for a DATA BUS of any type. Extremely compact size Magnet Link features a range of ceiling, wall and suspension accessories. Magnet Link is made entirely of extruded aluminum that guarantees a minimum weight and structural consistency. Available in black and white.

MAGNET LINK SURFACE MOUNTED è un binario magnetico a bassa tensione in Classe III - SELV. Progettato per alimentare corpi illuminanti LED a tensione costante. I 4 conduttori del binario possono essere utilizzati per avere due alimentazioni indipendenti o un circuito di alimentazione ed uno per BUS DATI di qualunque tipo. Di dimensione estremamente compatta, Magnet Link prevede una serie di accessori per l'istallazione a soffitto, a parete nonché sospeso. Link è realizzato completamente in alluminio estruso che garantisce leggerezza e consistenza strutturale. Disponibile in due colorazioni verniciato bianco e nero.

TECHNICAL DATA / *DATI TECNICI*:

- IP20
- Max 900W/m
- CE

FINISHES / *FINITURE*:

- White RAL 9003
  Bianco RAL 9003
- Black RAL 9005
  Nero RAL 9005

unonovesette

PRODUCT CODE / *CODICE PRODOTTO*:

MLS = MAGNET LINK SM			**Finish** / *Finiture*	**Length** / *Lunghezza*
	Select one component from each column to specify a complete configuration: *Selezionare un componente per ogni colonna per la confugurazione completa*:		**01** = White RAL 9003 / *Bianco RAL 9003* **02** = Black RAL 9005 *Nero RAL 9005*	**100** = 100 cm **200** = 200 cm **300** = 300 cm

Standard configuration example/
Esempio di configurazione standard: **MLS.00.0.02.100 Magnet Link Surface Mounted black 100cm**/*nero 100cm*

ACCESSORIES / *ACCESSORI*

Power adapter ML Testata di alimentazione ML ACC.026	Power adapter ML Testata di alimentazione ML ACC.027	Connection between 2 ML Connessione tra 2 ML ACC.028	Connection between 2 ML Connessione tra 2 ML ACC.029	Suspension accessory MLSM Accessorio sospensione MLSM ACC.034	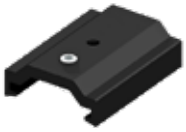 Suspension accessory MLSM Accessorio sospensione MLSM ACC.035

Connection for suspension MLSM Connessione per sospensione MLSM ACC.036	Connection for suspension MLSM Connessione per sospensione MLSM ACC.037	Suspension cable 150 cm MLSM Fune per sospensione 150 cm MLSM ACC.038	Suspension cable 300 cm MLSM Fune per sospensione 300 cm MLSM ACC.039	Endcap MLSM Testata di chiusura MLSM ACC.046	Endcaps for power adapter MLSM Testata di chiusura alimentazione MLSM ACC.047

MAGNET LINK SURFACE MOUNTED

TECHNICAL DRAWING / *DISEGNO TECNICO*:

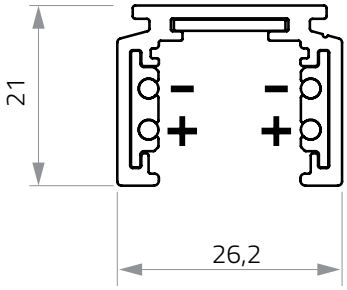

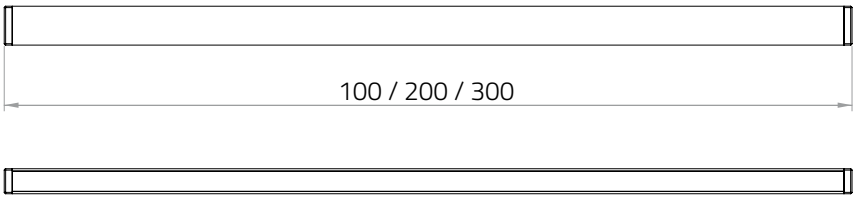

Measure unit: cm
Unità di misura: cm

IP20

TECHNICAL SHEET / *SCHEDA PRODOTTO*:

Body:	Aluminium 6026	*Corpo:*	*Alluminio 6026*
Finishes:	White RAL 9003 / Black RAL 9005	*Finiture:*	*Bianco RAL 9003 / Nero RAL 9005*
Installation:	Surface mounted	*Fissaggio:*	*Su superficie*
Power supply:	24Vdc	*Alimentazione:*	*24Vdc*
Power consumption:	Max 900 Watt/m	*Potenza assorbita:*	*Max 900 Watt/m*
Operating temperature:	Max 70°C	*Temperatura di funzionamento:*	*Max 70°C*
IP rating:	IP20	*Grado di protezione:*	*IP20*

IP20

MAGNET LINK RECESSED

MAGNET LINK RECESSED is a low-voltage magnetic track in Class III – SELV, Designed to power constant-voltage LED luminaires. The 4 conductors in the track can be used to have two independent power supplies or one power supply circuit and one for a DATA BUS of any type. Magnet Link is made entirely of extruded aluminum that guarantees a minimum weight and structural consistency.

MAGNET LINK RECESSED *è un binario magnetico a bassa tensione in Classe III - SELV. Progettato per alimentare corpi illuminanti LED a tensione costante. I 4 conduttori del binario possono essere utilizzati per avere due alimentazioni indipendenti o un circuito di alimentazione ed uno per BUS DATI di qualunque tipo. Di dimensione estremamente compatta. Magnet Link è realizzato completamente in alluminio estruso che garantisce leggerezza e consistenza strutturale.*

TECHNICAL DATA / *DATI TECNICI*:

- IP20
- Max 900W/m
- CE

FINISHES / *FINITURE*:

- Black RAL 9005
  Nero RAL 9005

unonovesette

PRODUCT CODE / *CODICE PRODOTTO*:

MLR = MAGNET LINK RECESSED			**Finish** / *Finiture*	**Length** / *Lunghezza*
	Select one component from each column to specify a complete configuration: *Selezionare un componente per ogni colonna per la confugurazione completa*:		**02** = **Black RAL 9005** / *Nero RAL 9005*	**100** = 100 cm **200** = 200 cm **300** = 300 cm

Standard configuration example/
Esempio di configurazione standard: **MLR.00.0.02.100 Magnet Link Recessed Black 100cm**/*nero 100cm*

ACCESSORIES / *ACCESSORI*

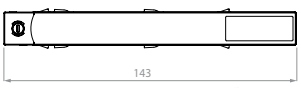

Power adapter ML
Testata di alimentazione ML
ACC.027

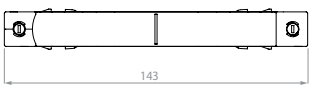

Connection between 2 ML
Connessione tra 2 ML
ACC.029

Mounting Bracket MLR
Staffa di montaggio MLR
ACC.040

Mechanical junction MLR
Giunzione meccanica MLR
ACC.041

MAGNET LINK RECESSED

TECHNICAL DRAWING / *DISEGNO TECNICO*:

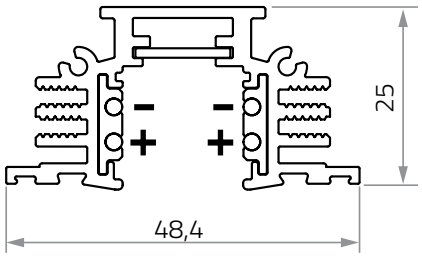

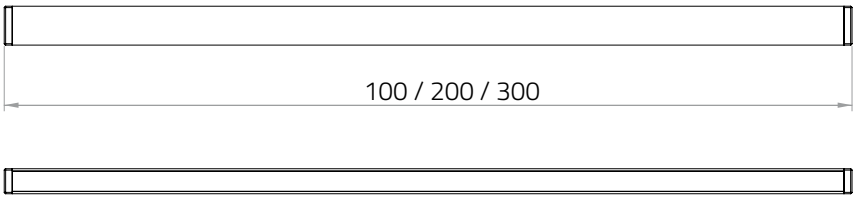

Measure unit: cm
Unità di misura: cm

IP20

TECHNICAL SHEET / *SCHEDA PRODOTTO*:

Body:	Aluminium 6026	*Corpo:*	*Alluminio 6026*
Finishes:	Black RAL 9005	*Finiture:*	*Nero RAL 9005*
Installation:	Recessed	*Fissaggio:*	*Incasso*
Power supply:	24Vdc	*Alimentazione:*	*24Vdc*
Power consumption:	Max 900 Watt/m	*Potenza assorbita:*	*Max 900 Watt/m*
Operating temperature:	Max 70°C	*Temperatura di funzionamento:*	*Max 70°C*
IP rating:	IP20	*Grado di protezione:*	*IP20*

IP40

GYRO

Gyro is an extremely compact dual-axis adjustable recessed LED luminaire, offering 357° rotation through the pan, and up to 70° tilt. Gyro features 3000K LEDs that deliver 90 CRI for excellent colour rendering. Gyro has a shallow recess depth of just 25mm, ideal for installation into showcases, cabinets and shelving. Available with a choice of three beam angles (12, 32 and 40), Gyro has been engineered for precise accent lighting. Gyro delivers a lumen package of 290lm from 2.9W, and is rated A++ for energy efficiency.

Gyro è un proiettore LED da incasso estremamente compatto orientabile, offre 357° in rotazione orizzontale e 70° di rotazione verticale. Gyro utilizza LED 3000K LED con CRI maggiore di 90 per una eccellente resa del colore. Gyro ha un'altezza di soli 25mm, ideale per installazioni all'interno di vetrine, mobili e scaffalature. Disponibile con tre diverse ottiche (12, 32 e 40), Gyro è stato progettato per una perfetta luce d'accento. Gyro restituisce 290lm con 2.9W, classificato A++ per l'efficienza energetica.

TECHNICAL DATA / *DATI TECNICI*:

- IP40
- 2,9W
- lm 290 lm (3000K)
- A++
- CRI >90
- K 3000K
- 12° / 32° / 40°
- CE

FINISHES / *FINITURE*:

- Chromed *Cromato*
- Black anodized *Nero anodizzato*
- Gold *Oro*

ADJUSTABILITY/*ORIENTABILITÀ*:

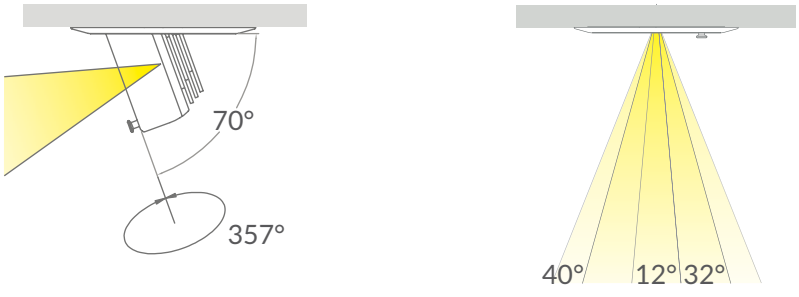

LONGCHAMP
BALLY

PRODUCT CODE / *CODICE PRODOTTO*:

GYR = GYRO

Select one component from each column to specify a complete configuration:
Selezionare un componente per ogni colonna per la confugurazione completa:

LED colour / *Colore LED*	**Optics** / *Ottiche*	**Finish** / *Finiture*	
30 = 3000K	**N** = 12° **M** = 32° **W** = 40°	**04** = **Chromed** / *Cromato* **05** = **Black anodized**/ *Anodizzato nero* **06** = **Gold plated**/ *Placcato oro*	

Standard configuration example/
Esempio di configurazione standard: **GYR.30.N.04 Gyro 3000K 12° optics chromed** / *cromato*

POWER SUPPLIES 350mA CONSTANT CURRENT / *ALIMENTATORE CORRENTE COSTANTE 350mA*:

On / Off

Code / Codice	Input	I Out	V Out	Watt	IP	#Gyro
PSU.CC.002	100÷240V / 50/60 Hz	350mA	36 V	12	IP20	Max 3
PSU.CC.003	100÷240V / 50/60 Hz	350mA	43 V	15	IP20	Max 4
PSU.CC.014	100÷240V / 50/60 Hz	350mA	24 V	8	IP20	Max 2
PSU.CX.003	100÷240V / 50/60 Hz	350mA	43 V	15	IP20	Max 4

Dimmable / Dimmerabile

Code / Codice	Input	I Out	V Out	Watt	IP	#Gyro
PSU.CX.001 1-10V/PUSH	100÷240V / 50/60 Hz	350mA	47 V	15	IP20	Max 4
PSU.CX.002 DALI	100÷240V / 50/60 Hz	350mA	47 V	15	IP20	Max 4

TECHNICAL DRAWING / *DISEGNO TECNICO*:

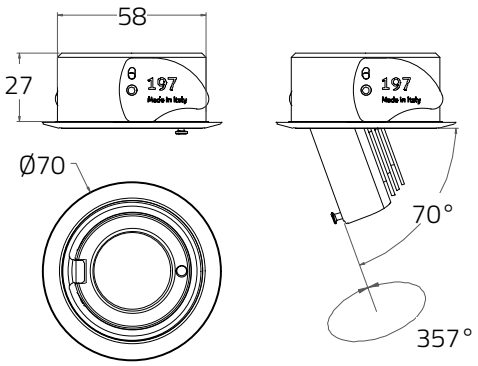

Measure unit: mm
Unità di misura: mm

RECESSED HOLE / *FORO INCASSO*:

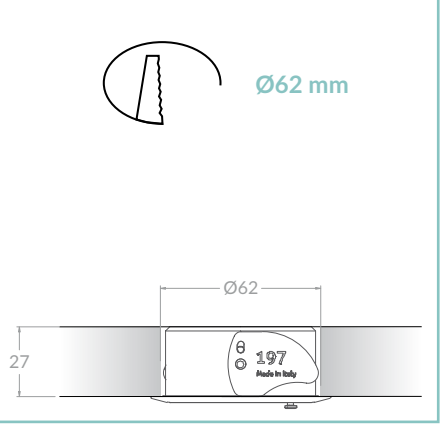

IP40

TECHNICAL SHEET / *SCHEDA PRODOTTO*:

Body:	Aluminium 6026	*Corpo:*	*Alluminio 6026*
Finishes:	Chromed / Black anodized / Gold plated	*Finiture:*	*Cromato / Anodizzato nero / Placcato oro*
Installation:	Fixing springs	*Fissaggio:*	*Molle di fissaggio*
Power supply cables:	35 cm cable 2x0.5 mm²	*Cavo di alimentazione:*	*35 cm cavo 2x0.5 mm²*
Power supply:	Constant current 350mA Max	*Alimentazione:*	*Corrente costante 350mA Max*
Power consumption:	2,9 Watt	*Potenza assorbita:*	*2,9 Watt*
CRI:	>90	*CRI:*	*>90*
Bin selection:	Binning free 3 step MacAdam's	*Selezione bin:*	*Binning free 3 step MacAdam's*
Lumenoutput (source):	290 lm (3000K)	*Flusso luminoso (sorgente):*	*290 lm (3000K)*
Operating temperature:	-20°C +50°C	*Temperatura di funzionamento:*	*-20°C +50°C*
IP rating:	IP40	*Grado di protezione:*	*IP40*
Insulation class:	Class III	*Classe d'isolamento:*	*Classe III*
Weight:	120 g	*Peso:*	*120 g*
Optics:	12° / 32° / 40°	*Ottiche:*	*12° / 32° / 40°*
Energy rating:	A++	*Energy rating:*	*A++*
LED colour temperature:	3000K	*Temperatura colore LED:*	*3000K*
Lifetime LED:	100000 hrs	*Vita media LED:*	*100000 hrs*
Photo biological risk:	RG0 / RG1	*Rischio fotobiologico:*	*RG0 / RG1*

PHOTOMETRICS / *CURVE FOTOMETRICHE*:

12° - 2,9 Watt

h [m]	Ø [m] E	E_0 [lx]	E_m [lx]
0.25	0.05	37826	30924
0.5	0.11	9334	7253
0.75	0.16	4174	3028
1.0	0.21	2359	1724
1.25	0.26	1675	1101
1.5	0.32	1161	752

C0 - C180 (12,0°)

32° - 2,9 Watt

h [m]	Ø [m] E	E_0 [lx]	E_m [lx]
0.25	0.14	7937	6026
0.5	0.29	2068	1317
0.75	0.43	922	592
1.0	0.57	537	335
1.25	0.72	344	213
1.5	0.86	238	148

C0 - C180 (32,0°)

40° - 2,9 Watt

h [m]	Ø [m]	E_0 [lx]	E_m [lx]
0.25	0.18	5536	3627
0.5	0.36	1534	899
0.75	0.55	7023	91
1.0	0.73	396	221
1.25	0.91	253	142
1.5	1.09	177	99

C0 - C180 (40,0°)

IP40

NILO

Nilo is a miniature recessed LED luminaire providing high performance discrete accent lighting from a compact source. Nilo offers a choice of four colour temperatures as standard (2200K, 2700K, 3000K and 4000K) and delivers 90 CRI for excellent colour rendering, with binning-free LEDs carefully selected from two-step MacAdam's ellipses. Colour consistency is assured throughout the unonovesette portfolio. Nilo is perfectly suitable for illumination of niches, under cabinets, under shelves or accent downlighting. The optional rotatable snoot offers the possibility to hide the light source from any viewing angle.

Nilo è un faretto LED da incasso miniaturizzato ad alte prestazioni per una luce d'accento discreta da una sorgente compatta. Nilo offre una scelta fra quattro temperature di colore standard (2200K, 2700K, 3000K e 4000K) tutte con CRI maggiore di 90 per una eccellente resa cromatica. Binning-free e due-step MacAdam's ellipses LED, assicurano consistenza del colore in tutte le versioni previste da unonovesette. Nilo è ideale per illuminare nicchie, interno armadi, sotto mensole o come luce d'accento a soffitto. Il paraluce orientabile opzionale offre la possibilità di nascondere il punto luce da qualunque punto di osservazione.

TECHNICAL DATA / *DATI TECNICI*:

- IP40
- 2W
- lm 140 lm (3000K)
- A++
- CRI >90
- K 2200K / 2700K / 3000K / 4000K
- 10° / 23° / 43° / 70° / 10°x40°
- CE

FINISHES / *FINITURE*:

- White RAL 9003
  Bianco RAL 9003
- Black RAL 9005
  Nero RAL 9005

OPTICS / *OTTICHE*:

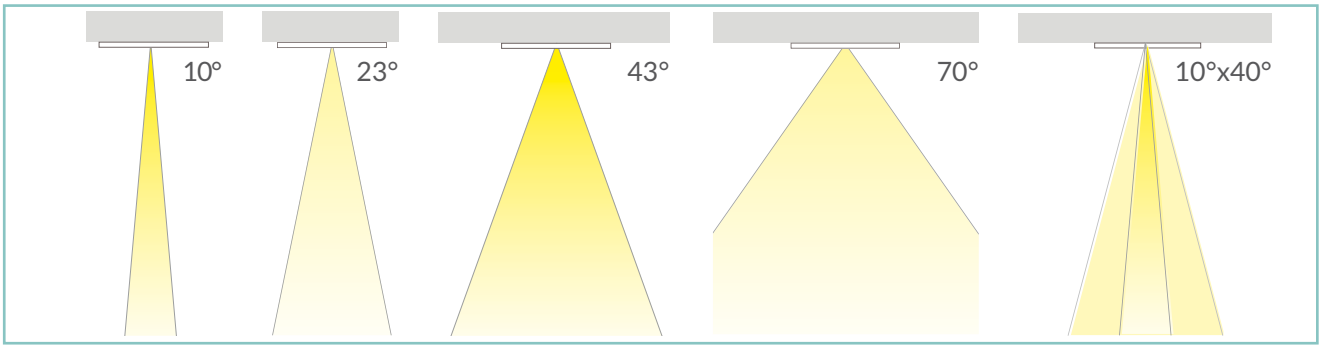

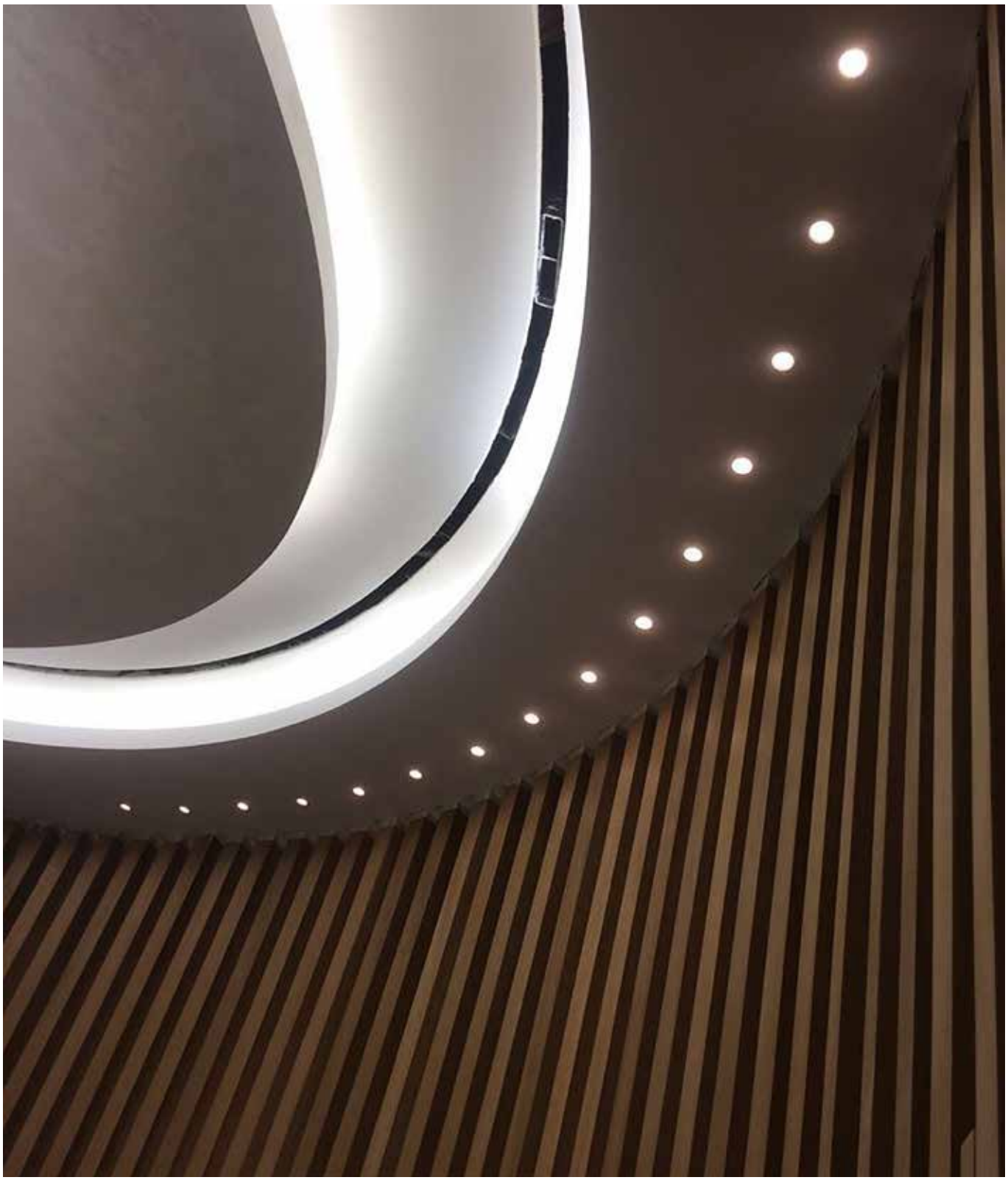

unonovesette

PRODUCT CODE / *CODICE PRODOTTO*:

NIL = NILO	Select one component from each column to specify a complete configuration: *Selezionare un componente per ogni colonna per la confugurazione completa*:			
	LED colour / *Colore LED*	**Optics** / *Ottiche*	**Finish** / *Finiture*	
	22 = 2200K **27** = 2700K **30** = 3000K **40** = 4000K	**N** = 10° **M** = 23° **W** = 43° **R** = 70° **E** = 10°x40°	**01** = White RAL 9003 / *Bianco RAL 9003* **02** = Black RAL 9005 / *Nero RAL 9005*	

Standard configuration example/
Esempio di configurazione standard: **NIL.30.N.01 Nilo 3000K 10° optics white / bianco**

POWER SUPPLIES 500mA CONSTANT CURRENT / *ALIMENTATORE CORRENTE COSTANTE 500mA*:

On / Off

Code / Codice	Input	I Out	V Out	Watt	IP	#Nilo
PSU.CX.003	100÷240V / 50/60 Hz	500mA	47 V	24	IP20	Max 12
PSU.CX.004	90÷305V / 47/63 Hz	500mA	43 V	20	IP20	Max 9

Dimmable / Dimmerabile

Code / Codice	Input	I Out	V Out	Watt	IP	#Nilo
PSU.CX.001 1-10V/PUSH	100÷240V / 50/60 Hz	500mA	47 V	24	IP20	Max 12
PSU.CX.002 DALI	100÷240V / 50/60 Hz	500mA	47 V	24	IP20	Max 12

ACCESSORIES / *ACCESSORI*

Snoot
Paraluce
ACC.018

TECHNICAL DRAWING / *DISEGNO TECNICO*:

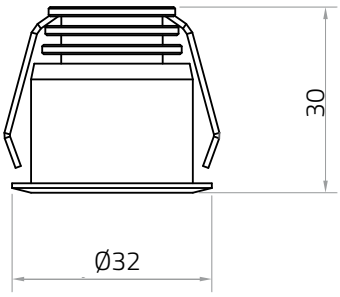

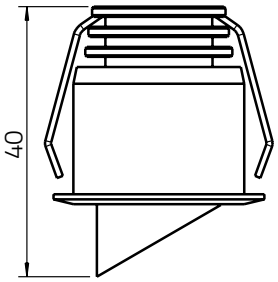

Measure unit: mm
Unità di misura: mm

RECESSED HOLE / *FORO INCASSO*:

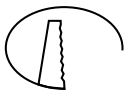

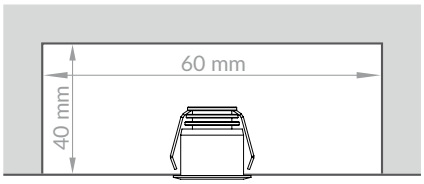

IP40

TECHNICAL SHEET / *SCHEDA PRODOTTO*:

Body:	Aluminium 6026	*Corpo:*	*Alluminio 6026*
Finishes:	White RAL 9003 / Black RAL 9005	*Finiture:*	*Bianco RAL 9003 / Nero RAL 9005*
Installation:	Fixing springs	*Fissaggio:*	*Molle di fissaggio*
Power supply cables:	20 cm cable 2x0.5 mm²	*Cavo di alimentazione:*	*20 cm cavo 2x0,5 mm²*
Power supply:	Constant current 500mA Max	*Alimentazione:*	*Corrente costante 500mA Max*
Power consumption:	2 Watt	*Potenza assorbita:*	*2 Watt*
CRI:	>90	*CRI:*	*>90*
Bin selection:	Binning free 2 step MacAdam's	*Selezione bin:*	*Binning free 2 step MacAdam's*
Lumenoutput (source):	140 lm (3000K)	*Flusso luminosoc (sorgente):*	*140 lm (3000K)*
Operating temperature:	-20°C +50°C	*Temperatura di funzionamento:*	*-20°C +50°C*
IP rating:	IP40 / IP44 installed	*Grado di protezione:*	*IP40 / IP44 installato*
Insulation class:	Class III	*Classe d'isolamento:*	*Classe III*
Weight:	30 g	*Peso:*	*30 g*
Optics:	10° / 23° / 43° / 70° / 10°x40°	*Ottiche:*	*10° / 23° / 43° / 70° / 10°x40°*
Energy rating:	A++	*Energy rating:*	*A++*
LED colour temperature:	2200K / 2700K / 3000K / 4000K	*Temperatura colore LED:*	*2200K / 2700K / 3000K / 4000K*
Lifetime LED:	100000 hrs	*Vita media LED:*	*100000 hrs*
Photo biological risk:	RG0 / RG1	*Rischio fotobiologico:*	*RG0 / RG1*

PHOTOMETRICS / *CURVE FOTOMETRICHE*:

10° - 2 Watt

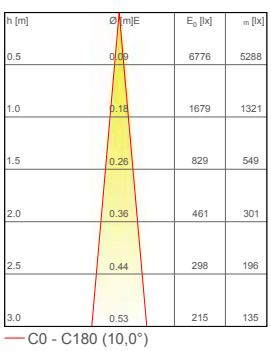

C0 - C180 (10,0°)

23° - 2 Watt

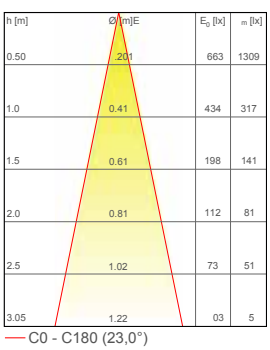

C0 - C180 (23,0°)

43° - 2 Watt

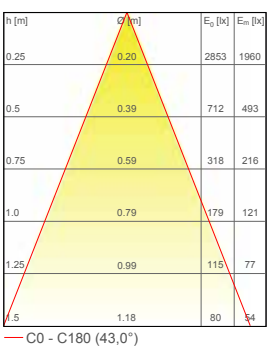

C0 - C180 (43,0°)

70° - 2 Watt

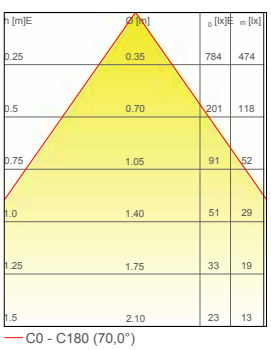

C0 - C180 (70,0°)

10°x40° - 2 Watt

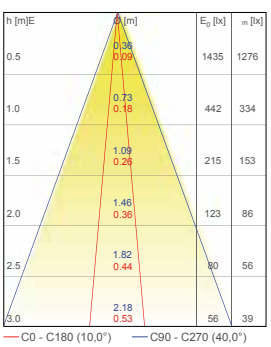

C0 - C180 (10,0°) C90 - C270 (40,0°)

IP40

NILO D

Nilo D is a miniature directional recessed LED luminaire providing high performance discrete accent lighting from a compact source. Nilo D offers a choice of four colour temperatures as standard (2200K, 2700K, 3000K and 4000K) and delivers 90 CRI for excellent colour rendering, with binning-free LEDs carefully selected from two-step MacAdam's ellipses. Colour consistency is assured throughout the unonovesette portfolio. Nilo D is perfectly suitable for illumination of niches, under cabinets, under shelves or accent downlighting. The optional rotatable snoot offers the possibility to hide the light source from any viewing angle.

Nilo D è un faretto LED orientabile da incasso miniaturizzato ad alte prestazioni per una luce d'accento discreta da una sorgente compatta. Nilo D offre una scelta fra quattro temperature di colore standard (2200K, 2700K, 3000K e 4000K) tutte con CRI maggiore di 90 per una eccellente resa cromatica. Binning-free e due-step MacAdam's ellipses LED, assicurano consistenza del colore in tutte le versioni previste da unonovesette. Nilo D è ideale per illuminare nicchie, interno armadi, sotto mensole o come luce d'accento a soffitto. Il paraluce orientabile opzionale offre la possibilità di nascondere il punto luce da qualunque punto di osservazione.

TECHNICAL DATA / *DATI TECNICI*:

- IP40
- 2W
- lm 140 lm (3000K)
- A++
- CRI >90
- K 2200K / 2700K / 3000K / 4000K
- 10° / 23° / 43° / 70° / 10°x40°
- CE

FINISHES / *FINITURE*:

- White RAL 9003
  Bianco RAL 9003
- Black RAL 9005
  Nero RAL 9005

OPTICS / *OTTICHE*:

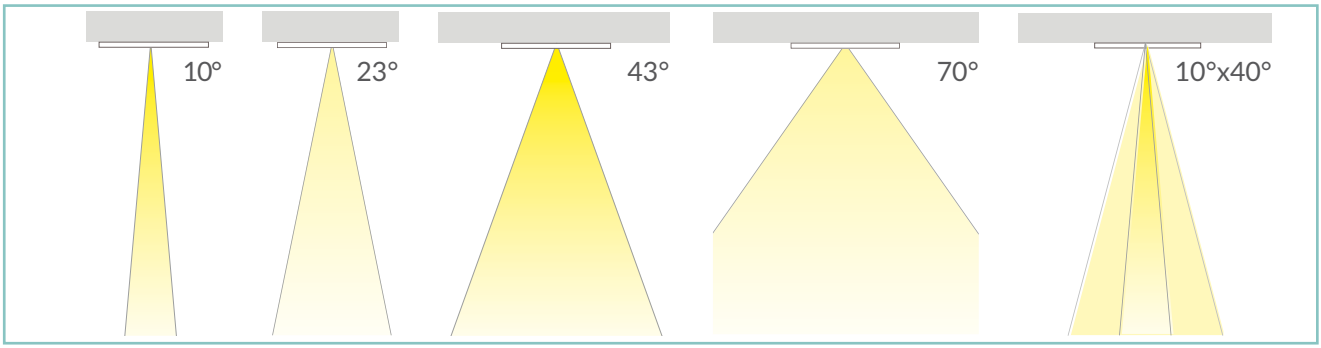

unonovesette

PRODUCT CODE / *CODICE PRODOTTO*:

NID = NILO D	Select one component from each column to specify a complete configuration: *Selezionare un componente per ogni colonna per la confugurazione completa*:			
	LED colour / *Colore LED*	**Optics** / *Ottiche*	**Finish** / *Finiture*	
	22 = 2200K **27** = 2700K **30** = 3000K **40** = 4000K	**N** = 10° **M** = 23° **W** = 43° **R** = 70° **E** = 10°x40°	**01** = White RAL 9003 / *Bianco RAL 9003* **02** = Black RAL 9005 / *Nero RAL 9005*	

Standard configuration example/
Esempio di configurazione standard: **NID.30.N.01 Nilo D 3000K 10° optics white / bianco**

POWER SUPPLIES 500mA CONSTANT CURRENT / *ALIMENTATORE CORRENTE COSTANTE 500mA*:

On / Off

Code / Codice	Input	I Out	V Out	Watt	IP	#Nilo D
PSU.CX.003	100÷240V / 50/60 Hz	500mA	47 V	24	IP20	Max 12
PSU.CX.004	90÷305V / 47/63 Hz	500mA	43 V	20	IP20	Max 9

Dimmable / Dimmerabile

Code / Codice	Input	I Out	V Out	Watt	IP	#Nilo D
PSU.CX.001 1-10V/PUSH	100÷240V / 50/60 Hz	500mA	47 V	24	IP20	Max 12
PSU.CX.002 DALI	100÷240V / 50/60 Hz	500mA	47 V	24	IP20	Max 12

ACCESSORIES / *ACCESSORI*

Snoot
Paraluce
ACC.018

TECHNICAL DRAWING / *DISEGNO TECNICO*:

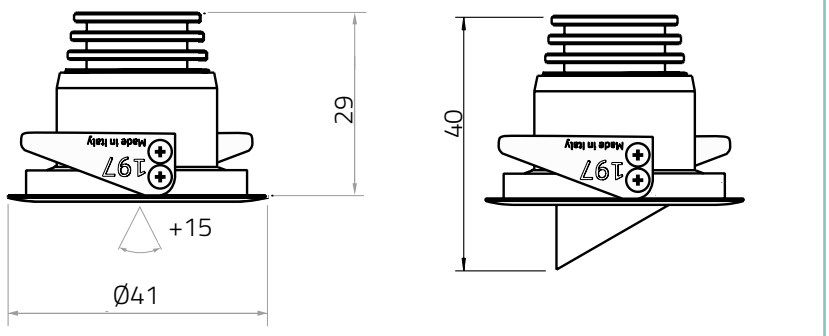

Measure unit: mm
Unità di misura: mm

RECESSED HOLE / *FORO INCASSO*:

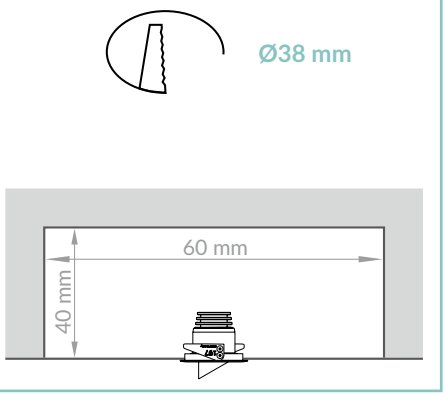

IP40

TECHNICAL SHEET / *SCHEDA PRODOTTO*:

Body:	Aluminium 6026	*Corpo:*	*Alluminio 6026*
Finishes:	White RAL 9003 / Black RAL 9005	*Finiture:*	*Bianco RAL 9003 / Nero RAL 9005*
Installation:	Fixing springs	*Fissaggio:*	*Molle di fissaggio*
Power supply cables:	20 cm cable 2x0.5 mm²	*Cavo di alimentazione:*	*20 cm cavo 2x0,5 mm²*
Power supply:	Constant current 500mA Max	*Alimentazione:*	*Corrente costante 500mA Max*
Power consumption:	2 Watt	*Potenza assorbita:*	*2 Watt*
CRI:	>90	*CRI:*	*>90*
Bin selection:	Binning free 2 step MacAdam's	*Selezione bin:*	*Binning free 2 step MacAdam's*
Lumenoutput (source):	140 lm (3000K)	*Flusso luminosoc (sorgente):*	*140 lm (3000K)*
Operating temperature:	-20°C +50°C	*Temperatura di funzionamento:*	*-20°C +50°C*
IP rating:	IP40 / IP44 installed	*Grado di protezione:*	*IP40 / IP44 installato*
Insulation class:	Class III	*Classe d'isolamento:*	*Classe III*
Weight:	40 g	*Peso:*	*40 g*
Optics:	10° / 23° / 43° / 70° / 10°x40°	*Ottiche:*	*10° / 23° / 43° / 70° / 10°x40°*
Energy rating:	A++	*Energy rating:*	*A++*
LED colour temperature:	2200K / 2700K / 3000K / 4000K	*Temperatura colore LED:*	*2200K / 2700K / 3000K / 4000K*
Lifetime LED:	100000 hrs	*Vita media LED:*	*100000 hrs*
Photo biological risk:	RG0 / RG1	*Rischio fotobiologico:*	*RG0 / RG1*

PHOTOMETRICS / *CURVE FOTOMETRICHE*:

10° - 2 Watt

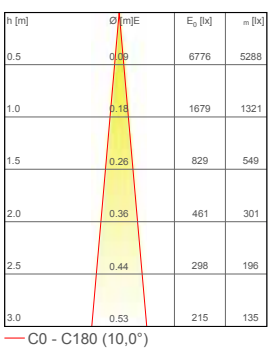

C0 - C180 (10,0°)

23° - 2 Watt

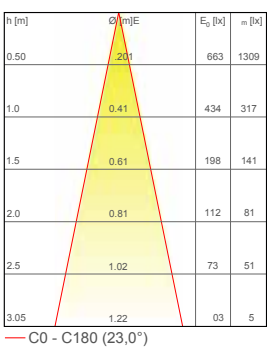

C0 - C180 (23,0°)

43° - 2 Watt

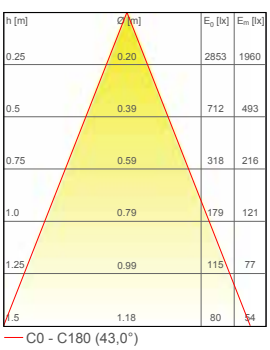

C0 - C180 (43,0°)

70° - 2 Watt

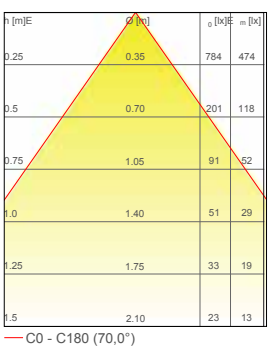

C0 - C180 (70,0°)

10°x40° - 2 Watt

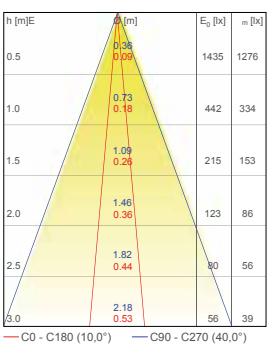

C0 - C180 (10,0°) C90 - C270 (40,0°)

IP20

MAXIMA

Maxima is a professional fixed downlight LED luminaire, with a deep recessed COB LED light source and features high efficiency reflector technology for excellent glare control and uniformity. Maxima offers a choice of three colour temperatures as standard (2700K, 3000K and 4000k) and delivers 90 CRI for excellent colour rendering. With binning-free LEDs carefully selected from two-step MacAdam's ellipses, colour consistency is assured throughout the unonovesette portfolio. Available with a choice of three beam angles (20, 32 and 40).

Maxima è un proiettore professionale a Led da incasso, mediante una posizione molto recessa della sorgente luminosa COB LED. Grazie alla tecnologia a riflettore restituisce un eccellente controllo dell'uniformità e dell'abbagliamento. Maxima offre una scelta fra tre temperature di colore come standard (2700K, 3000K e 4000K) tutte con CRI maggiore di 90 per una eccellente resa cromatica. Binning-free e due-step MacAdam's ellipses LED, assicurano consistenza del colore in tutte le versioni previste da unonovesette. Disponibile con tre diverse ottiche (20, 32 e 40).

TECHNICAL DATA / *DATI TECNICI*:

- IP20
- Up to 12,9W @ 500mA
  Up to 11,8W (Dim to Warm)
- 1154 lm (3000K)
  1045 lm - 28 lm (DTW)
- A++
- CRI >90
- K 2700K / 3000K / 4000K
  Dim to warm (3000K - 1800K)
- 20° / 32° / 40° / (20° / 40° DTW)
- CE

FINISHES / *FINITURE*:

- White RAL 9003
  Bianco RAL 9003
- Black RAL 9005
  Nero RAL 9005

OPTICS / *OTTICHE*:

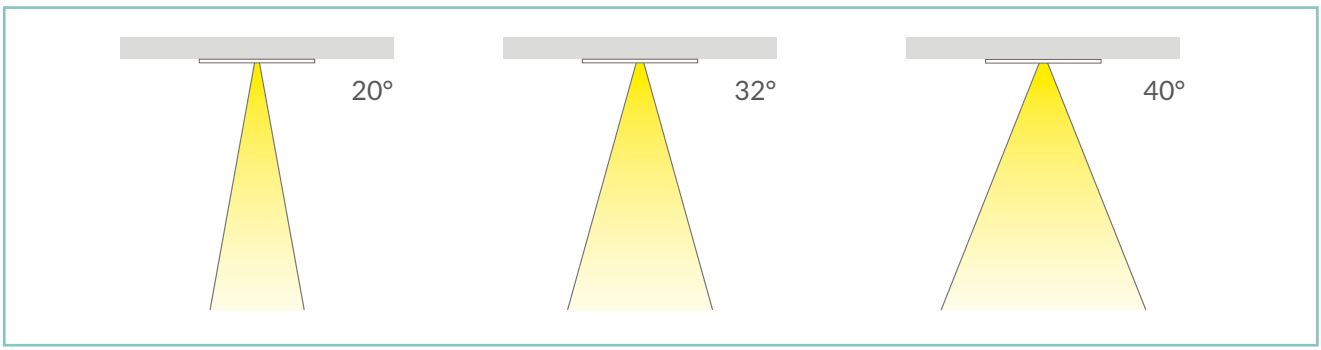

BLACK CAFE

unonovesette

PRODUCT CODE / *CODICE PRODOTTO*:

MAX = MAXIMA

Select one component from each column to specify a complete configuration:
Selezionare un componente per ogni colonna per la confugurazione completa:

LED colour / *Colore LED*	**Optics** / *Ottiche*	**Finish** / *Finiture*	
27 = 2700K **30** = 3000K **40** = 4000K **DW** = Dim to warm	**N** = 20° (20° DTW) **M** = 32° **W** = 40° (40° DTW)	**01** = White RAL 9003 / *Bianco RAL 9003* **02** = Black RAL 9005 / *Nero RAL 9005*	

Standard configuration example/
Esempio di configurazione standard: **MAX.30.N.01 Maxima 3000K 20° optics white / bianco**

POWER SUPPLIES 500mA CONSTANT CURRENT / *ALIMENTATORE CORRENTE COSTANTE 500mA*:

On / Off

Code / Codice	Input	I Out	V Out	Watt	IP	#Maxima
PSU.CX.003	100÷240V / 50/60 Hz	500mA	47 V	24	IP20	Max 1
PSU.CX.004	90÷305V / 47/63 Hz	500mA	43 V	20	IP20	Max 1

Dimmable / Dimmerabile

Code / Codice	Input	I Out	V Out	Watt	IP	#Maxima
PSU.CX.001 1-10V/PUSH	100÷240V / 50/60 Hz	500mA	47 V	15	IP20	Max 1
PSU.CX.002 DALI	100÷240V / 50/60 Hz	500mA	47 V	15	IP20	Max 1
PSU.CC.022 DTW DALI	220÷240V / 47/53 Hz	350mA	40 V	20	IP20	Max 1

ACCESSORIES / *ACCESSORI*

Honeycomb louver
Schermo alveolare
ACC.001

Micro prismatic diffuser
Filtro diffondente microprismato
ACC.002

TECHNICAL DRAWING / *DISEGNO TECNICO*:

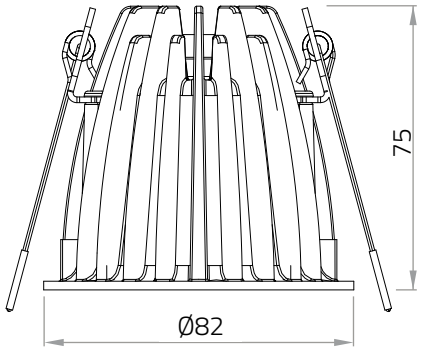

Measure unit: mm
Unità di misura: mm

RECESSED HOLE / *FORO INCASSO*:

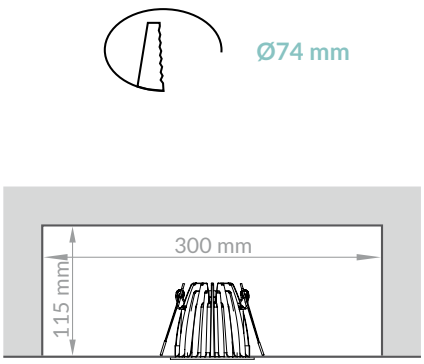

IP20

TECHNICAL SHEET / *SCHEDA PRODOTTO*:

Body:	Die-cast aluminium	*Corpo:*	*Pressofusione di alluminio*
Finishes:	White RAL 9003 / Black RAL 9005	*Finiture:*	*Bianco RAL 9003 / Nero RAL 9005*
Installation:	Fixing springs	*Fissaggio:*	*Molle di fissaggio*
Power supply cables:	30 cm PVC + PVC 2x0,5 mm^2	*Cavo di alimentazione:*	*30 cm PVC + PVC 2x0,5 mm^2*
Power supply:	Constant current 500mA Max / (350mA-14mA Dim to warm)	*Alimentazione:*	*Corrente costante 500mA Max (350mA-14mA Dim to warm)*
Power consumption:	12,9 Watt Max	*Potenza assorbita:*	*12,9 Watt Max*
CRI:	>90	*CRI:*	*>90*
Bin selection:	Binning free 2 step MacAdam's	*Selezione bin:*	*Binning free 2 step MacAdam's*
Lumenoutput (source):	1154 lm (3000K) / 1045 lm - 28 lm (DTW)	*Flusso luminoso (sorgente):*	*1154 lm (3000K) / 1045 lm - 28 lm (DTW)*
Operating temperature:	-20°C +50°C	*Temperatura di funzionamento:*	*-20°C +50°C*
IP rating:	IP20	*Grado di protezione:*	*IP20*
Insulation class:	Class III	*Classe d'isolamento:*	*Classe III*
Weight:	235 g	*Peso:*	*235 g*
Optics:	20° / 32° / 40° / (20° / 40° DTW)	*Ottiche:*	20° / 32° / 40° / (20° / 40° DTW)
Energy rating:	A++	*Energy rating:*	*A++*
LED colour temperature:	2700K / 3000K / 4000K / (3000K - 1800K DTW)	*Temperatura colore LED:*	*2700K / 3000K / 4000K / (3000K - 1800K DTW)*
Lifetime LED:	100000 hrs	*Vita media LED:*	*100000 hrs*
Photo biological risk:	RG0 / RG1	*Rischio fotobiologico:*	*RG0 / RG1*

PHOTOMETRICS / *CURVE FOTOMETRICHE*:

20° - 12,9 Watt

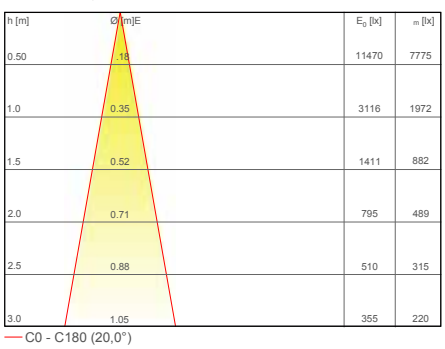

32° - 12,9 Watt

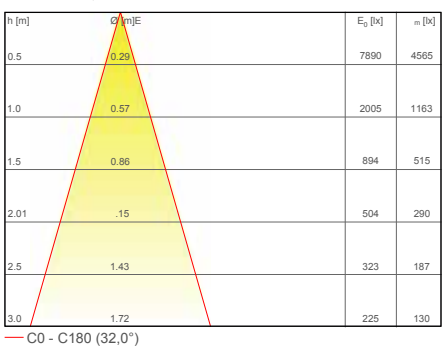

40° - 12,9 Watt

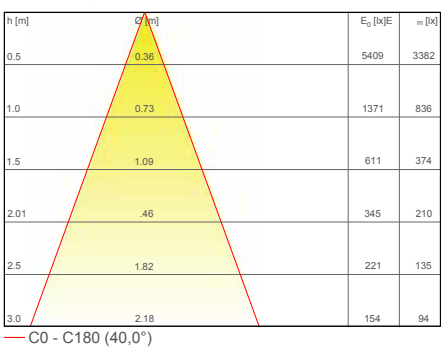

IP20

OPTIMA

Optima is a professional directional LED luminaire, with a deep recessed COB LED light source and features high efficiency reflector technology for excellent glare control and uniformity. Optima offers a choice of three colour temperatures as standard (2700K, 3000K and 4000K) and delivers 90 CRI for excellent colour rendering. With binning-free LEDs carefully selected from two-step MacAdam's ellipses, colour consistency is assured throughout the unonovesette portfolio.

Optima è un proiettore professionale a Led da incasso, mediante una posizione molto recessa della sorgente luminosa COB LED. Grazie alla tecnologia a riflettore restituisce un eccellente controllo dell'uniformità e dell'abbagliamento. Optima offre una scelta fra tre temperature di colore come standard (2700K, 3000K e 4000K) tutte con CRI maggiore di 90 per una eccellente resa cromatica. Binning-free e due-step MacAdam's ellipses LED, assicurano consistenza del colore in tutte le versioni previste da unonovesette.

TECHNICAL DATA / *DATI TECNICI*:

- IP20
- Up to 12,9W @ 500mA
  Up to 11,8W (Dim to Warm)
- lm 1154 lm (3000K)
  1045 lm - 28 lm (DTW)
- A++
- CRI >90
- K 2700K / 3000K / 4000K
  Dim to warm (3000K - 1800K)
- 20° / 32° / 40° / (20° / 40° DTW)
- CE

FINISHES / *FINITURE*:

- White RAL 9003
  Bianco RAL 9003
- Black RAL 9005
  Nero RAL 9005

OPTICS / *OTTICHE*:

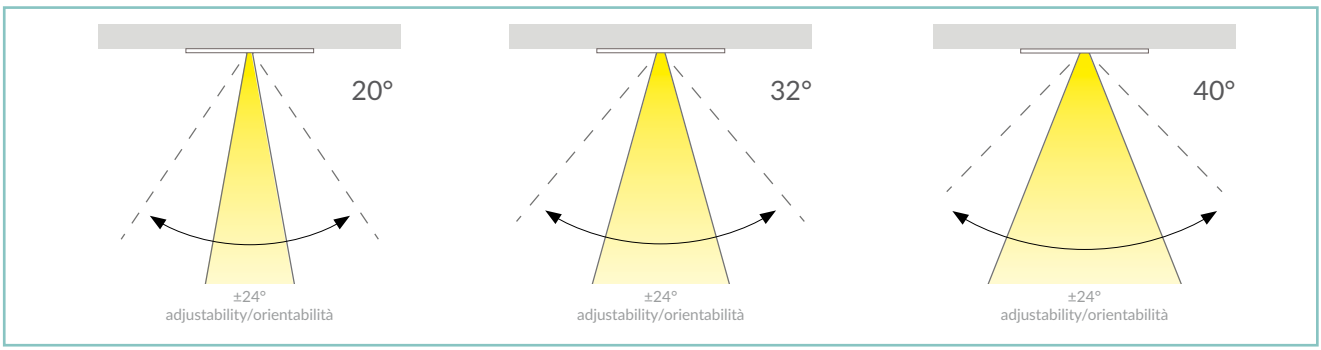

PRODUCT CODE / *CODICE PRODOTTO*:

OPT = OPTIMA

Select one component from each column to specify a complete configuration:
Selezionare un componente per ogni colonna per la confugurazione completa:

LED colour / *Colore LED*	**Optics** / *Ottiche*	**Finish** / *Finiture*	
27 = 2700K **30** = 3000K **40** = 4000K **DW** = Dim to warm	**N** = 20° (20° DTW) **M** = 32° **W** = 40° (40° DTW)	**01** = White RAL 9003 / *Bianco RAL 9003* **02** = Black RAL 9005 / *Nero RAL 9005*	

Standard configuration example/
Esempio di configurazione standard: **OPT.30.N.01 Optima 3000K 20° optics white / bianco**

POWER SUPPLIES 500mA CONSTANT CURRENT / *ALIMENTATORE CORRENTE COSTANTE 500mA*:

On / Off

Code / Codice	Input	I Out	V Out	Watt	IP	#Optima
PSU.CX.003	100÷240V / 50/60 Hz	500mA	47 V	24	IP20	Max 1
PSU.CX.004	90÷305V / 47/63 Hz	500mA	43 V	20	IP20	Max 1

Dimmable / Dimmerabile

Code / Codice	Input	I Out	V Out	Watt	IP	#Optima
PSU.CX.001 1-10V/PUSH	100÷240V / 50/60 Hz	500mA	47 V	15	IP20	Max 1
PSU.CX.002 DALI	100÷240V / 50/60 Hz	500mA	47 V	15	IP20	Max 1
PSU.CC.022 DTW DALI	220÷240V / 47/53 Hz	350mA	40 V	20	IP20	Max 1

ACCESSORIES / *ACCESSORI*

Honeycomb louver
Schermo alveolare
ACC.001

Micro prismatic diffuser
Filtro diffondente microprismato
ACC.002

TECHNICAL DRAWING / *DISEGNO TECNICO*:

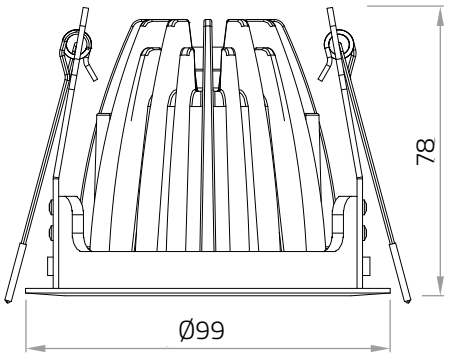

Measure unit: mm
Unità di misura: mm

RECESSED HOLE / *FORO INCASSO*:

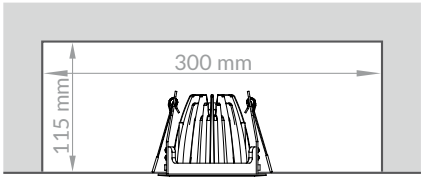

IP20

TECHNICAL SHEET / *SCHEDA PRODOTTO*:

Body:	Die-cast aluminium	*Corpo:*	*Pressofusione di alluminio*
Finishes:	White RAL 9003 / Black RAL 9005	*Finiture:*	*Bianco RAL 9003 / Nero RAL 9005*
Installation:	Fixing springs	*Fissaggio:*	*Molle di fissaggio*
Power supply cables:	30 cm PVC + PVC 2x0,5 mm^2	*Cavo di alimentazione:*	*30 cm PVC + PVC 2x0,5 mm^2*
Power supply:	Constant current 500mA Max / (350mA-14mA Dim to warm)	*Alimentazione:*	*Corrente costante 500mA Max (350mA-14mA Dim to warm)*
Power consumption:	12,9 Watt Max	*Potenza assorbita:*	*12,9 Watt Max*
CRI:	>90	*CRI:*	*>90*
Bin selection:	Binning free 2 step MacAdam's	*Selezione bin:*	*Binning free 2 step MacAdam's*
Lumenoutput (source):	1154 lm (3000K) / 1045 lm - 28 lm (DTW)	*Flusso luminoso (sorgente):*	*1154 lm (3000K) / 1045 lm - 28 lm (DTW)*
Operating temperature:	-20°C +50°C	*Temperatura di funzionamento:*	*-20°C +50°C*
IP rating:	IP20	*Grado di protezione:*	*IP20*
Insulation class:	Class III	*Classe d'isolamento:*	*Classe III*
Weight:	235 g	*Peso:*	*235 g*
Optics:	20° / 32° / 40° / (20° / 40° DTW)	*Ottiche:*	20° / 32° / 40° / (20° / 40° DTW)
Energy rating:	A++	*Energy rating:*	*A++*
LED colour temperature:	2700K / 3000K / 4000K / (3000K-1800K DTW)	*Temperatura colore LED:*	*2700K / 3000K / 4000K / (3000K-1800K DTW)*
Lifetime LED:	100000 hrs	*Vita media LED:*	*100000 hrs*
Photo biological risk:	RG0 / RG1	*Rischio fotobiologico:*	*RG0 / RG1*

PHOTOMETRICS / *CURVE FOTOMETRICHE*:

20° - 12,9 Watt

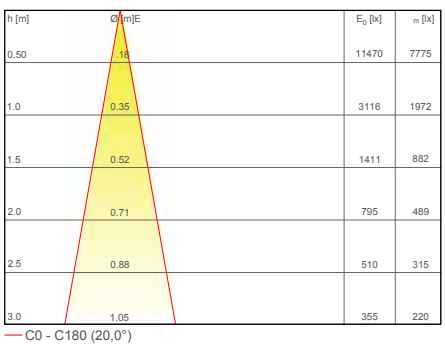

32° - 12,9 Watt

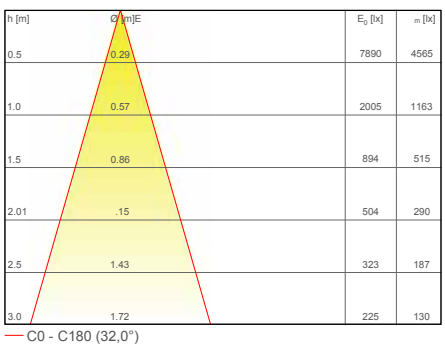

40° - 12,9 Watt

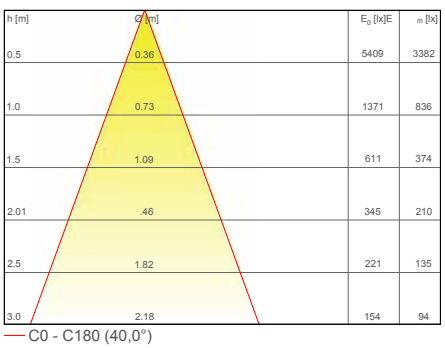

IP20

ZENDRA

Zendra is a professional square directional trimless LED luminaire, with a deep recessed COB LED light source and features high efficiency reflector technology for excellent glare control and uniformity. Zendra offers a choice of three colour temperatures as standard (2700K, 3000K and 4000K) and delivers 90 CRI for excellent colour rendering. With binning-free LEDs carefully selected from two-step MacAdam's ellipses, colour consistency is assured throughout the unonovesette portfolio.

Zendra è un proiettore quadrato direzionabile professionale a Led da incasso, mediante una posizione molto recessa della sorgente luminosa COB LED. Grazie alla tecnologia a riflettore restituisce un eccellente controllo dell'uniformità e dell'abbagliamento. Zendra offre una scelta fra tre temperature di colore standard (2700K,3000K e 4000K) tutte con CRI maggiore di 90 per una eccellente resa cromatica. Binning-free e due-step MacAdam's ellipses LED, assicurano consistenza del colore in tutte le versioni previste da unonovesette.

TECHNICAL DATA / *DATI TECNICI*:

- IP20
- Up to 12,9W @ 500mA
  Up to 11,8W (Dim to Warm)
- lm 1154 lm (3000K)
  1045 lm - 28 lm (DTW)
- A++
- CRI >90
- K 2700K / 3000K / 4000K
  Dim to warm (3000K - 1800K)
- 20° / 32° / 40° / (20° / 40° DTW)
- CE

FINISHES / *FINITURE*:

- White RAL 9003
  Bianco RAL 9003
- Black RAL 9005
  Nero RAL 9005

OPTICS / *OTTICHE*:

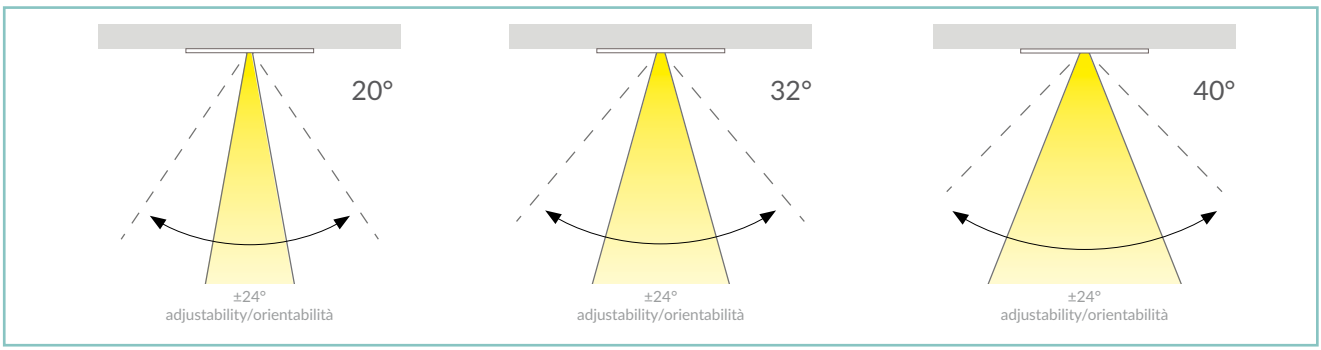

unonovesette

PRODUCT CODE / *CODICE PRODOTTO*:

ZEN = ZENDRA	Select one component from each column to specify a complete configuration: *Selezionare un componente per ogni colonna per la confugurazione completa*:			
	LED colour / *Colore LED*	**Optics** / *Ottiche*	**Finish** / *Finiture*	
	27 = 2700K **30** = 3000K **40** = 4000K **DW** = Dim to warm	**N** = 20° (20° DTW) **M** = 32° **W** = 40° (40° DTW)	**01** = White RAL 9003 / *Bianco RAL 9003* **02** = Black RAL 9005 / *Nero RAL 9005*	

Standard configuration example/
Esempio di configurazione standard: **ZEN.30.N.01 Zendra 3000K 20° optics white / bianco**

POWER SUPPLIES 500mA CONSTANT CURRENT / *ALIMENTATORE CORRENTE COSTANTE 500mA*:

On / Off

Code / Codice	Input	I Out	V Out	Watt	IP	#Zendra
PSU.CX.003	100÷240V / 50/60 Hz	500mA	47 V	24	IP20	Max 1
PSU.CX.004	90÷305V / 47/63 Hz	500mA	43 V	20	IP20	Max 1

Dimmable / Dimmerabile

Code / Codice	Input	I Out	V Out	Watt	IP	#Zendra
PSU.CX.001 1-10V/PUSH	100÷240V / 50/60 Hz	500mA	47 V	15	IP20	Max 1
PSU.CX.002 DALI	100÷240V / 50/60 Hz	500mA	47 V	15	IP20	Max 1
PSU.CC.022 DTW DALI	220÷240V / 47/53 Hz	350mA	40 V	20	IP20	Max 1

ACCESSORIES / *ACCESSORI*

Honeycomb louver
Schermo alveolare
ACC.001

Micro prismatic diffuser
Filtro diffondente microprismato
ACC.002

ZENDRA

TECHNICAL DRAWING / *DISEGNO TECNICO*:

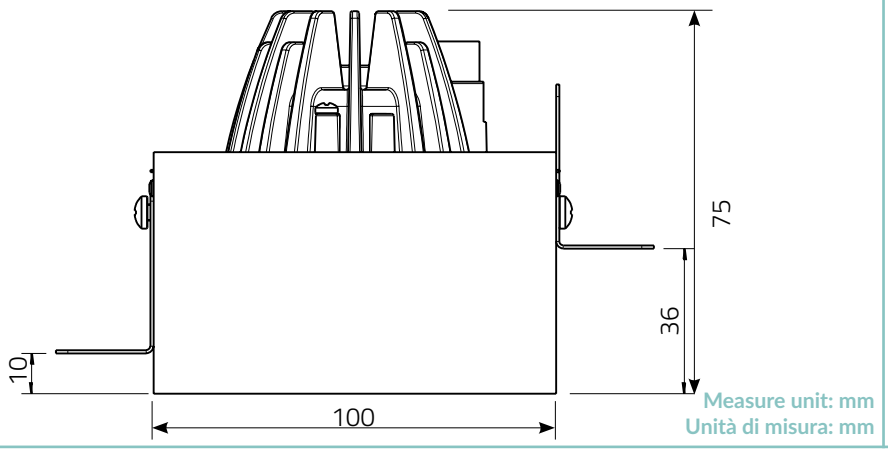

RECESSED HOLE / *FORO INCASSO*:

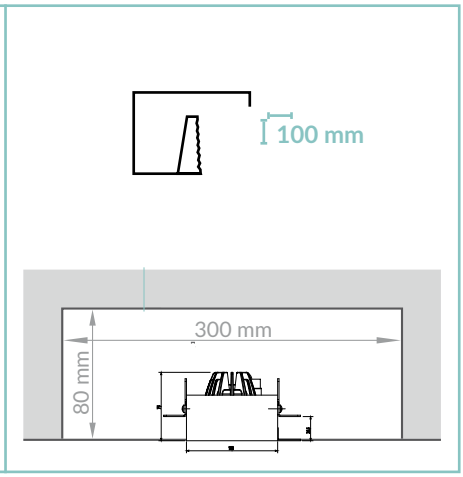

IP20

TECHNICAL SHEET / *SCHEDA PRODOTTO*:

Body:	Die-cast aluminium	*Corpo:*	*Pressofusione di alluminio*
Finishes:	White RAL 9003 / Black RAL 9005	*Finiture:*	*Bianco RAL 9003 / Nero RAL 9005*
Installation:	Housing box	*Fissaggio:*	*Cassaforma*
Power supply cables:	30 cm PVC + PVC 2x0,5 mm^2	*Cavo di alimentazione:*	*30 cm PVC + PVC 2x0,5 mm^2*
Power supply:	Constant current 500mA Max / (350mA-14mA Dim to warm)	*Alimentazione:*	*Corrente costante 500mA Max (350mA-14mA Dim to warm)*
Power consumption:	12,9 Watt Max	*Potenza assorbita:*	*12,9 Watt Max*
CRI:	>90	*CRI:*	*>90*
Bin selection:	Binning free 2 step MacAdam's	*Selezione bin:*	*Binning free 2 step MacAdam's*
Lumenoutput (source):	1154 lm (3000K) / 1045 lm - 28 lm (DTW)	*Flusso luminoso (sorgente):*	*1154 lm (3000K) / 1045 lm - 28 lm (DTW)*
Operating temperature:	-20°C +50°C	*Temperatura di funzionamento:*	*-20°C +50°C*
IP rating:	IP20	*Grado di protezione:*	*IP20*
Insulation class:	Class III	*Classe d'isolamento:*	*Classe III*
Weight:	610 g	*Peso:*	*610 g*
Optics:	20° / 32° / 40° / (20° / 40° DTW)	*Ottiche:*	20° / 32° / 40° / (20° / 40° DTW)
Energy rating:	A++	*Energy rating:*	*A++*
LED colour temperature:	2700K / 3000K / 4000K / (3000K-1800K DTW)	*Temperatura colore LED:*	*2700K / 3000K / 4000K / (3000K-1800K DTW)*
Lifetime LED:	100000 hrs	*Vita media LED:*	*100000 hrs*
Photo biological risk:	RG0 / RG1	*Rischio fotobiologico:*	*RG0 / RG1*

PHOTOMETRICS / *CURVE FOTOMETRICHE*:

20° - 12,9 Watt

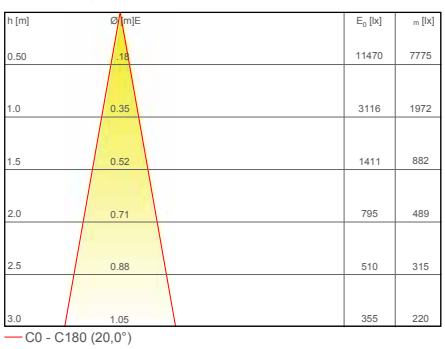

32° - 12,9 Watt

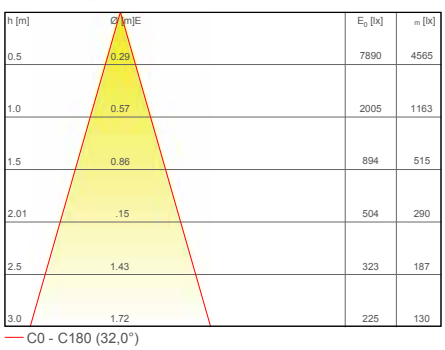

40° - 12,9 Watt

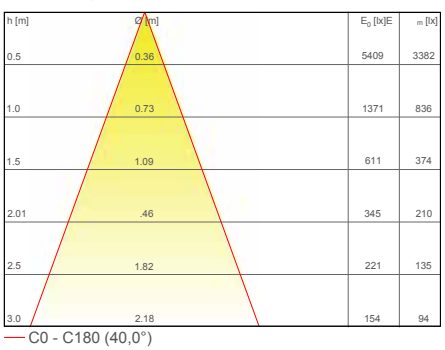

IP65

ULTRA

Ultra is a professional fixed downlight LED luminaire, with a deep recessed COB LED light source and features high efficiency reflector technology for excellent glare control and uniformity. Ultra offers a choice of three colour temperatures as standard (2700K, 3000K and 4000K) and delivers 90 CRI for excellent colour rendering. With binning-free LEDs carefully selected from two-step MacAdam's ellipses, colour consistency is assured throughout the unonovesette portfolio.

Ultra è un proiettore professionale a Led da incasso, mediante una posizione molto recessa della sorgente luminosa COB LED. Grazie alla tecnologia a riflettore restituisce un eccellente controllo dell'uniformità e dell'abbagliamento. Ultra offre una scelta fra tre temperature di colore come standard (2700K, 3000K e 4000K) tutte con CRI maggiore di 90 per una eccellente resa cromatica. Binning-free e due-step MacAdam's ellipses LED, assicurano consistenza del colore in tutte le versioni previste da unonovesette.

TECHNICAL DATA / *DATI TECNICI*:

- IP65
- Up to 12,9W @ 500mA
  Up to 11,8W (Dim to Warm)
- 1154 lm (3000K)
  1045 lm - 28 lm (DTW)
- A++
- CRI >90
- 2700K / 3000K / 4000K
  Dim to warm (3000K - 1800K)
- 20° / 32° / 40° / (20° / 40° DTW)
- CE

FINISHES / *FINITURE*:

- White RAL 9003
  Bianco RAL 9003
- Black RAL 9005
  Nero RAL 9005

OPTICS / *OTTICHE*:

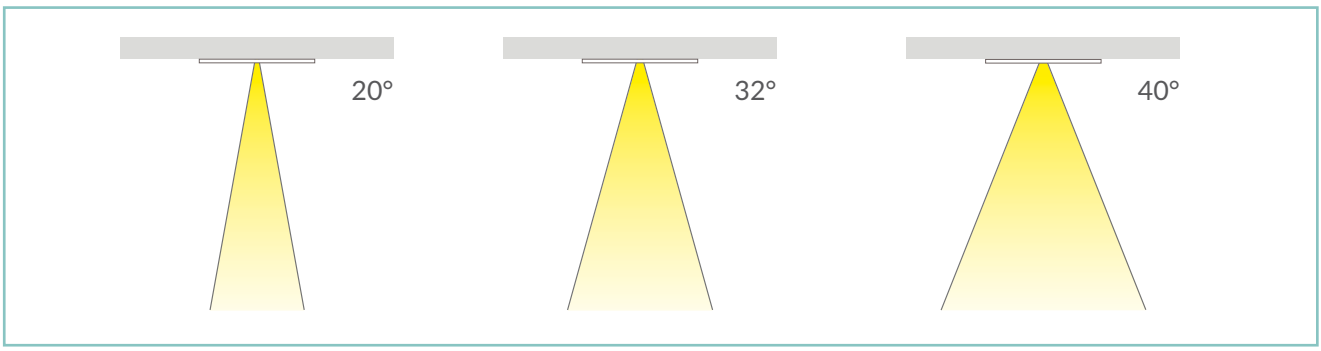

PRODUCT CODE / *CODICE PRODOTTO*:

ULT = ULTRA

Select one component from each column to specify a complete configuration:
Selezionare un componente per ogni colonna per la confugurazione completa:

LED colour / *Colore LED*	**Optics** / *Ottiche*	**Finish** / *Finiture*	
27 = 2700K **30** = 3000K **40** = 4000K **DW** = Dim to warm	**N** = 20° (20° DTW) **M** = 32° **W** = 40° (40° DTW)	**01** = White RAL 9003 / *Bianco RAL 9003* **02** = Black RAL 9005 / *Nero RAL 9005*	

Standard configuration example/
Esempio di configurazione standard: **ULT.30.N.01 Ultra 3000K 20° optics white / bianco**

POWER SUPPLIES 500mA CONSTANT CURRENT / *ALIMENTATORE CORRENTE COSTANTE 500mA*:

On / Off

Code / Codice	Input	I Out	V Out	Watt	IP	#Ultra
PSU.CX.003	100÷240V / 50/60 Hz	500mA	47 V	24	IP20	Max 1
PSU.CX.004	90÷305V / 47/63 Hz	500mA	43 V	20	IP20	Max 1

Dimmable / Dimmerabile

Code / Codice	Input	I Out	V Out	Watt	IP	#Ultra
PSU.CX.001 1-10V/PUSH	100÷240V / 50/60 Hz	500mA	47 V	15	IP20	Max 1
PSU.CX.002 DALI	100÷240V / 50/60 Hz	500mA	47 V	15	IP20	Max 1
PSU.CC.022 DTW DALI	220÷240V / 47/53 Hz	350mA	40 V	20	IP20	Max 1

ACCESSORIES / *ACCESSORI*

Honeycomb louver
Schermo alveolare
ACC.001

Micro prismatic diffuser
Filtro diffondente microprismato
ACC.002

TECHNICAL DRAWING / *DISEGNO TECNICO*:

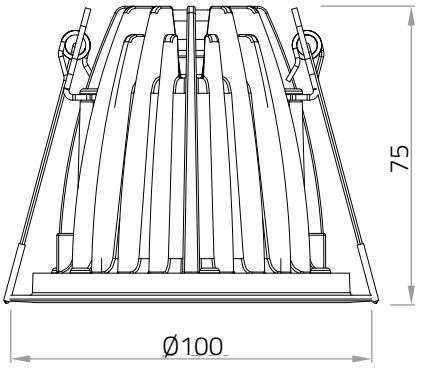

Measure unit: mm
Unità di misura: mm

RECESSED HOLE / *FORO INCASSO*:

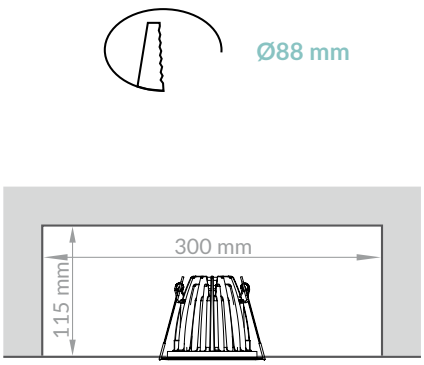

IP65

TECHNICAL SHEET / *SCHEDA PRODOTTO*:

Body:	Die-cast aluminium	*Corpo:*	*Pressofusione di alluminio*
Glass:	Tempered extra clear glass 4 mm	*Vetro:*	*Vetro temperato extra chiaro 4 mm*
Finishes:	White RAL 9003 / Black RAL 9005	*Finiture:*	*Bianco RAL 9003 / Nero RAL 9005*
Installation:	Fixing springs	*Fissaggio:*	*Molle di fissaggio*
Power supply cables:	35 cm NS20N PCP 2x0,5 mm^2	*Cavo di alimentazione:*	*35 cm NS20N PCP 2x0,5 mm^2*
Power supply:	Constant current 500mA Max / (350mA-14mA Dim to warm)	*Alimentazione:*	*Constant current 500mA Max / (350mA-14mA Dim to warm)*
Power consumption:	12,9 Watt	*Potenza assorbita:*	*12,9 Watt*
CRI:	>90	*CRI:*	*>90*
Bin selection:	Binning free 2 step MacAdam's	*Selezione bin:*	*Binning free 2 step MacAdam's*
Lumenoutput (source):	1154lm (3000K) / 1045lm-28lm (DTW)	*Flusso luminoso (sorgente):*	*1154lm (3000K) / 1045lm-28lm (DTW)*
Operating temperature:	-20°C +50°C	*Temperatura di funzionamento:*	*-20°C +50°C*
IP rating:	IP65	*Grado di protezione:*	*IP65*
Insulation class:	Class III	*Classe d'isolamento:*	*Classe III*
Weight:	365 g	*Peso:*	*365 g*
Optics:	20° / 32° / 40° / (20° / 40° DTW)	*Ottiche:*	20° / 32° / 40° / (20° / 40° DTW)
Energy rating:	A++	*Energy rating:*	*A++*
LED colour temperature:	2700K / 3000K / 4000K / (3000K-1800K DTW)	*Temperatura colore LED:*	*2700K / 3000K / 4000K / (3000K-1800K DTW)*
Lifetime LED:	100000 hrs	*Vita media LED:*	*100000 hrs*
Photo biological risk:	RG0 / RG1	*Rischio fotobiologico:*	*RG0 / RG1*

PHOTOMETRICS / *CURVE FOTOMETRICHE*:

20° - 12,9 Watt

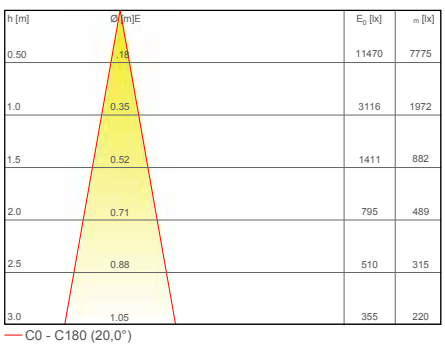

32° - 12,9 Watt

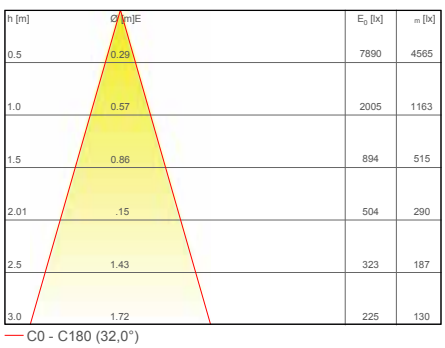

40° - 12,9 Watt

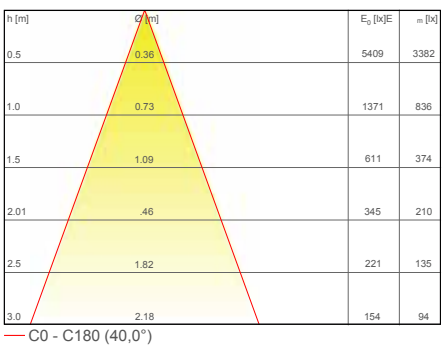

IP68

POLAR

Polar is a professional anti-vandal IP68 downlight, with a deep recessed COB LED light source and features high efficiency reflector technology for excellent glare control and uniformity. Polar offers a choice between three standard color temperatures (2700K, 3000K and 4000K) and delivers 90 CRI for excellent color rendering. Compatible PSUs available for Polar allow for DALI or 1-10V dimming. Polar is perfectly suitable for public spaces and marine applications.

Polar è un apparecchio downlight con grado di protezione IP68 professionale e antivandalo con una posizione molto recessa della sorgente luminosa COB LED. Grazie alla tecnologia a riflettore restituisce un eccellente controllo dell'uniformità e dell'abbagliamento. Polar offre una scelta fra tre temperature colore standard (2700K, 3000K e 4000K) tutte con CRI maggiore di 90 per una eccellente resa cromatica. Sono disponibili alimentatori compatibili per Polar per il controllo DALI o 1-10V. Polar è adatto all'installazione in spazi pubblici e per applicazioni marine.

TECHNICAL DATA / *DATI TECNICI*:

- IP68
- Up to 12,9W @ 500mA
  Up to 11,8W (Dim to Warm)
- 1154 lm (3000K)
  1045 lm - 28 lm (DTW)
- A++
- CRI >90
- 2700K / 3000K / 4000K
  Dim to warm (3000K - 1800K)
- 20° / 32° / 40° / (20° / 40° DTW)
- CE

FINISHES / *FINITURE*:

Stainless steel AISI316L
Acciaio INOX AISI316L

OPTICS / *OTTICHE*:

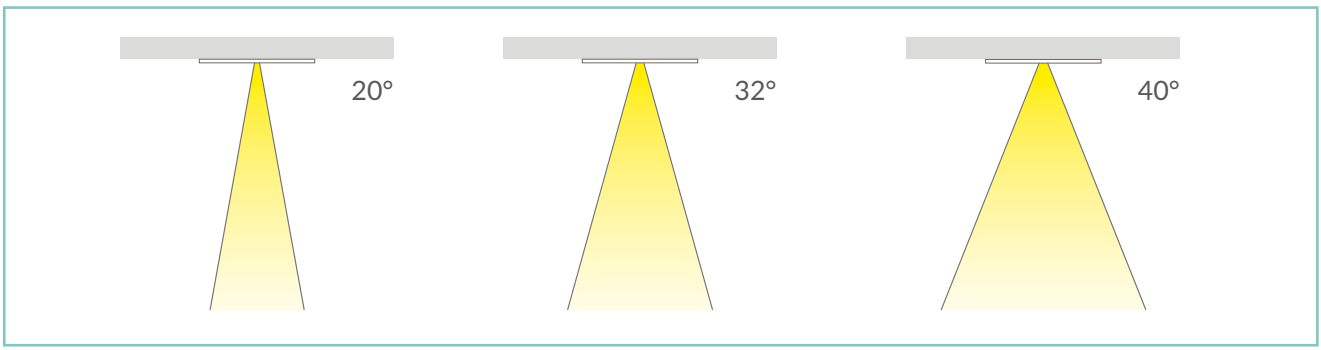

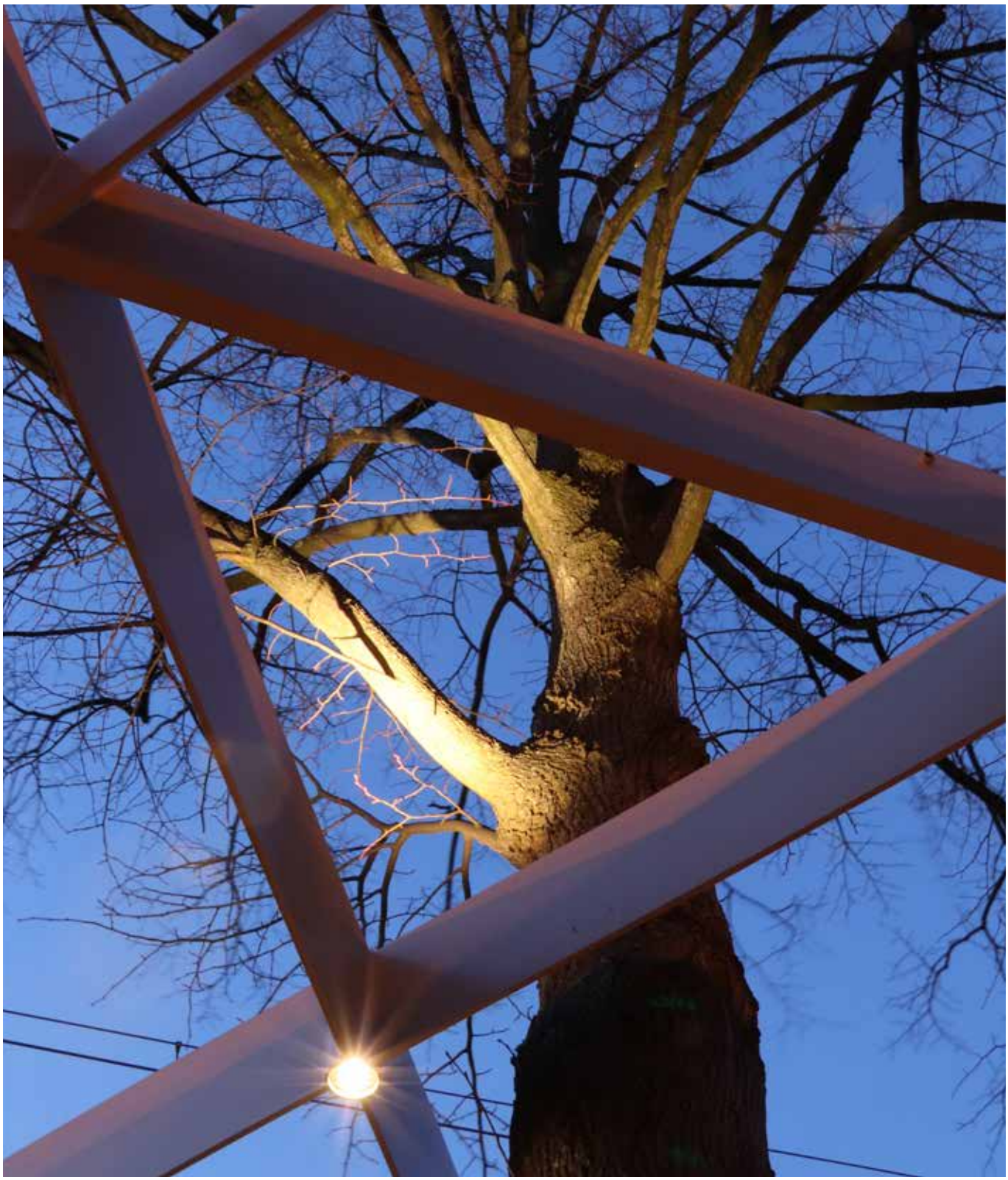

unonovesette

PRODUCT CODE / *CODICE PRODOTTO*:

POL = POLAR	Select one component from each column to specify a complete configuration: *Selezionare un componente per ogni colonna per la confugurazione completa*:			
	LED colour / *Colore LED*	**Optics** / *Ottiche*	**Finish** / *Finiture*	
	27 = 2700K **30** = 3000K **40** = 4000K **DW** = Dim to warm	**N** = 20° (20° DTW) **M** = 32° **W** = 40° (40° DTW)	**03** = **Stainless steel** *AISI316L / Acciaio INOX AISI316L*	

Standard configuration example/
Esempio di configurazione standard: **POL.30.N.03 Polar 3000K 20° stainless steel / acciaio INOX**

POWER SUPPLIES 500mA CONSTANT CURRENT / *ALIMENTATORE CORRENTE COSTANTE 500mA*:

On / Off

Code / Codice	Input	I Out	V Out	Watt	IP	#Polar
PSU.CX.003	100÷240V / 50/60 Hz	500mA	47 V	24	IP20	Max 1
PSU.CX.004	90÷305V / 47/63 Hz	500mA	43 V	20	IP20	Max 1

Dimmable / Dimmerabile

Code / Codice	Input	I Out	V Out	Watt	IP	#Polar
PSU.CX.001 1-10V/PUSH	100÷240V / 50/60 Hz	500mA	47 V	15	IP20	Max 1
PSU.CX.002 DALI	100÷240V / 50/60 Hz	500mA	47 V	15	IP20	Max 1
PSU.CC.022 DTW DALI	220÷240V / 47/53 Hz	350mA	40 V	20	IP20	Max 1

ACCESSORIES / *ACCESSORI*

Honeycomb louver
Schermo alveolare
ACC.001

Micro prismatic diffuser
Filtro diffondente microprismato
ACC.002

TECHNICAL DRAWING / *DISEGNO TECNICO*:

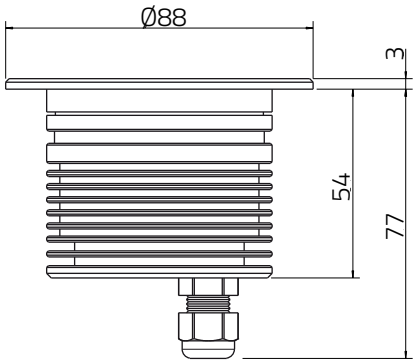

Measure unit: mm
Unità di misura: mm

RECESSED HOLE / *FORO INCASSO*:

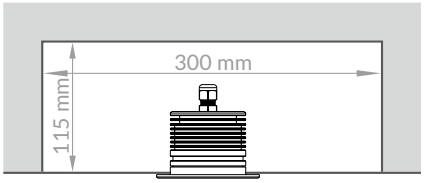

IP68

TECHNICAL SHEET / *SCHEDA PRODOTTO*:

Body:	Stainless Steel AISI316L / Anodized aluminium 6026	*Corpo:*	*Acciaio INOX AISI316L / Alluminio 6026 anodizzato*
Glass:	Tempered extra clear glass 5 mm	*Vetro:*	*Vetro temperato extra chiaro 5 mm*
Finishes:	Stainless Steel AISI316L	*Finiture:*	*Acciaio INOX AISI316L*
Installation:	AISI316L anti-vandal fixing screws	*Fissaggio:*	*Viti di fissaggio anti vandalo INOX AISI316L*
Power supply cables:	35 cm NS20N PCP 2x0,5 mm^2	*Cavo di alimentazione:*	*35 cm NS20N PCP 2x0,5 mm^2*
Power supply:	Constant current 500mA Max / (350mA-14mA Dim to warm)	*Alimentazione:*	*Constant current 500mA Max / (350mA-14mA Dim to warm)*
Power consumption:	12,9 Watt	*Potenza assorbita:*	*12,9 Watt*
CRI:	>90	*CRI:*	*>90*
Bin selection:	Binning free 2 step MacAdam's	*Selezione bin:*	*Binning free 2 step MacAdam's*
Lumenoutput (source):	1154lm (3000K) / 1045lm-28lm (DTW)	*Flusso luminoso (sorgente):*	*1154lm (3000K) / 1045lm-28lm (DTW)*
Operating temperature:	-20°C +50°C	*Temperatura di funzionamento:*	*-20°C +50°C*
IP rating:	IP68 (not for permanent immersion)	*Grado di protezione:*	*IP68 (non per immersione permanente)*
Insulation class:	Class III	*Classe d'isolamento:*	*Classe III*
Impact resistance:	IK08	*Protezione impatto:*	*IK08*
Weight:	440 g	*Peso:*	*440 g*
Optics:	20° / 32° / 40° / (20° / 40° DTW)	*Ottiche:*	20° / 32° / 40° / (20° / 40° DTW)
Energy rating:	A++	*Energy rating:*	*A++*
LED colour temperature:	2700K / 3000K / 4000K / (3000K-1800K DTW)	*Temperatura colore LED:*	*2700K / 3000K / 4000K / (3000K-1800K DTW)*
Lifetime LED:	100000 hrs	*Vita media LED:*	*100000 hrs*
Photo biological risk:	RG0 / RG1	*Rischio fotobiologico:*	*RG0 / RG1*

PHOTOMETRICS / *CURVE FOTOMETRICHE*:

20° - 12,9 Watt

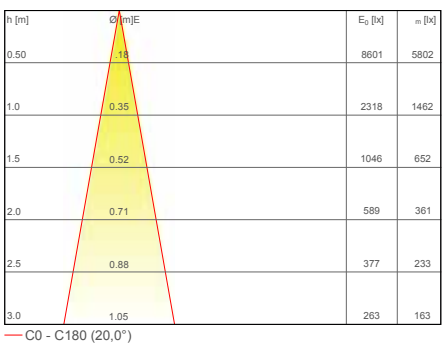

C0 - C180 (20,0°)

32° - 12,9 Watt

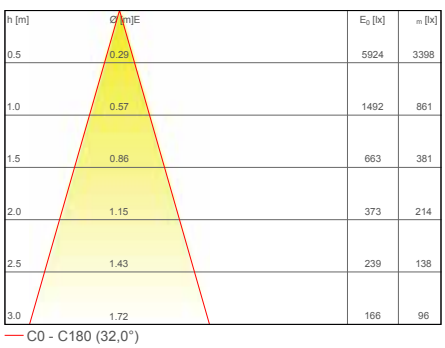

C0 - C180 (32,0°)

40° - 12,9 Watt

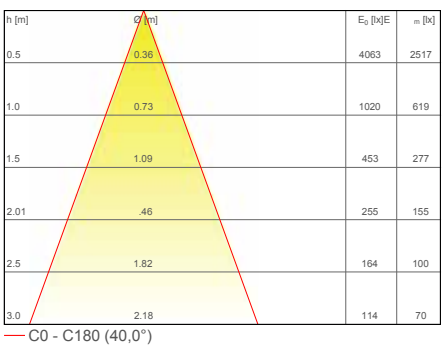

C0 - C180 (40,0°)

IP40

NANO

Nano is a minimalistic linear profile creating a homogenous line of light for a uniform illumination due to its narrow opal PMMA design cover. Perfectly suitable to be mounted under steps, in niches, in furniture, under shelves or in retail cabinets.
Nano delivers a lumen package of 828 lumens per meter from carefully selected binning-free two-step MacAdam's ellipses SMD LEDs with a choice of 3 standard colour temperatures (2700K, 3000K, 4000K). Nano is powered on 24Vdc constant voltage.

Nano è un minimalistico profilo lineare che crea un omogeneo effetto di luce per un'illuminazione uniforme grazie al suo stretto schermo in PMMA opalino. Perfettamente idoneo al montaggio sotto gradini, scaffali, all'interno di nicchie, arredi, espositori. Nano sviluppa un massimo di 828 lumen al metro da binning-free two-step MacAdam's ellipses SMD LEDs attentamente selezionati con una scelta di tre temperature di colore standard (2700K, 3000K, 4000K). Nano è alimentato da tensione costante a 24Vdc.

TECHNICAL DATA / *DATI TECNICI*:

- IP40
- 12,5 W/m
- lm 828 lm/m (3000K)
- A++
- CRI >90
- K 2700K / 3000K / 4000K
- CE

FINISHES / *FINITURE*:

- Natural anodized
  Anodizzato naturale

OPTICS / *OTTICHE*:

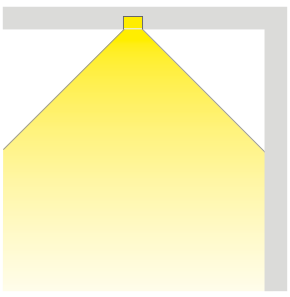

unonovesette

PRODUCT CODE / *CODICE PRODOTTO*:

NAN = NANO

Select one component from each column to specify a complete configuration:
Selezionare un componente per ogni colonna per la confugurazione completa:

LED colour / *Colore LED*	**Optics** / *Ottiche*	**Finish** / *Finiture*	**Length** / *Lunghezza*
27 = 2700K **30** = 3000K **40** = 4000K	**O** = Opal screen / *Schermo opalino*	**07** = Natural anodized / *Anodizzato naturale*	**050** = 50 cm **100** = 100 cm **150** = 150 cm **200** = 200 cm

Standard configuration example/
Esempio di configurazione standard: **NAN.30.O.07.100 Nano 3000K Opal screen natural anodized / anodizzato naturale 100 cm**

POWER SUPPLIES 24Vdc CONSTANT VOLTAGE / *ALIMENTATORE TENSIONE COSTANTE 24Vdc*:

On / Off

Code / Codice	Input	I Out	V Out	Watt	IP	#Nano
PSU.CX.004	110÷240V / 50/60 Hz	0,9 A	24Vdc	20	IP20	Max 1,5 m
PSU.CV.005	90÷305V / 47/63 Hz	1 A	24Vdc	25	IP67	Max 1,5 m
PSU.CV.006	90÷305V / 47/63 Hz	2,5 A	24Vdc	60	IP67	Max 4,5 m
PSU.CV.007	90÷305V / 47/63 Hz	3,75 A	24Vdc	90	IP67	Max 7 m

Control gear / *Elettronica di controllo*

Code / Codice	Input	I Out	V Out	Watt	IP	#Nano
CGE.004 - 0/1-10V	24Vdc	6,5 A	24Vdc	156	IP20	Max 12 m
CGE.017 - DALI	24Vdc	6,5 A	24Vdc	156	IP20	Max 12 m
CGE.020 - DMX	24Vdc	6,5 A	24Vdc	156	IP20	Max 12 m

ACCESSORIES / *ACCESSORI*

Fixing Clip
Clip di fissaggio
CLIP.0001

TECHNICAL DRAWING / *DISEGNO TECNICO*:

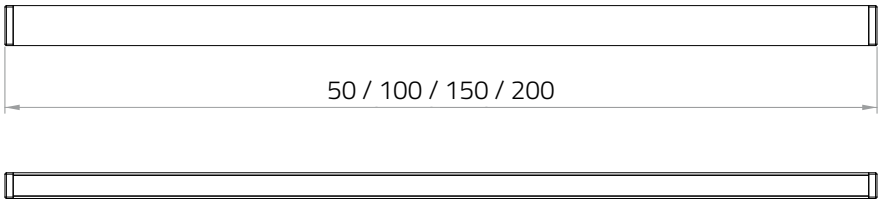

Measure unit: mm
Unità di misura: mm

RECESSED HOLE / *FORO INCASSO*:

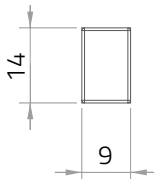

IP40

TECHNICAL SHEET / *SCHEDA PRODOTTO*:

Body:	Anodized aluminium 6026	*Corpo:*	*Alluminio 6026 anodizzato*
Glass:	Opal extruded PMMA	*Vetro:*	*PMMA estruso opale*
Finishes:	Natural anodized	*Finiture:*	*Anodizzato naturale*
Installation:	Surface mounted / Recessed	*Fissaggio:*	*Su superficie / Incassato*
Power supply cables:	45cm 2x22 AWG	*Cavo di alimentazione:*	*45cm 2x22 AWG*
Power supply:	Constant voltage 24Vdc	*Alimentazione:*	*Tensione costante 24Vdc*
Power consumption:	*12,5 W/m*	*Potenza assorbita:*	*12,5 W/m*
CRI:	>90	*CRI:*	*>90*
Bin selection:	Binning free 2 step MacAdam's	*Selezione bin:*	*Binning free 2 step MacAdam's*
Lumenoutput (source):	1380lm/m (3000K)	*Flusso luminoso (sorgente):*	1380lm/m (3000K)
Delivered Lumen:	828lm/m (3000K)	*Flusso luminoso:*	828lm/m (3000K)
Operating temperature:	-20°C +50°C	*Temperatura di funzionamento:*	*-20°C +50°C*
IP rating:	IP40	*Grado di protezione:*	*IP40*
Insulation class:	Class III	*Classe d'isolamento:*	*Classe III*
Weight:	140 g/meter	*Peso:*	*140 g/meter*
Optics:	Opal screen	*Ottiche:*	*Schermo opalino*
Energy rating:	A++	*Energy rating:*	*A++*
LED colour temperature:	2700K / 3000K / 4000K	*Temperatura colore LED:*	*2700K / 3000K / 4000K*
Lifetime LED:	100000 hrs	*Vita media LED:*	*100000 hrs*
Photo biological risk:	RG0 / RG1	*Rischio fotobiologico:*	*RG0 / RG1*

IP40

iWASH

iWash is a minimalistic linear profile creating a asymmetric light effect for a uniform illumination of surfaces and shelves due to its narrow opal or transparent PMMA design cover. Perfectly suitable to be mounted under shelves, in ceilings or in furniture. iWash can be equipped with a single or double LED strip and delivers a maximum lumen package of 1100 lumens per meter from carefully selected binning-free two-step MacAdam's ellipses SMD LEDs with a choice of 3 standard colour temperatures (2700K, 3000K, 4000K). iWash is powered on 24Vdc constant voltage.

iWash è un minimalistico profilo lineare che crea un effetto asimmetrico di luce per un'illuminazione uniforme di superfici e scaffali grazie al suo stretto schermo in PMMA opalino o trasparente. Perfettamente idoneo al montaggio sotto scaffali, soffitti o arredi. iWash può essere fornita con una striscia led singola o doppia e sviluppa un massimo di 1100 lumen al metro da binning-free two-step MacAdam's ellipses SMD LEDs attentamente selezionati con una scelta di tre temperature di colore standard (2700K, 3000K, 4000K). iWash è alimentato da tensione costante a 24Vdc.

TECHNICAL DATA / *DATI TECNICI*:

- IP40
- 12,5 W/m
- 828 lm/m (3000K) Opal
  1100 lm/m (3000K) Transparent
- A++
- CRI >90
- 2700K / 3000K / 4000K
- Opal / Transparent
- CE

FINISHES / *FINITURE*:

- Natural anodized
  Anodizzato naturale

OPTICS / *OTTICHE*:

unonovesette

PRODUCT CODE / *CODICE PRODOTTO*:

IWA = iWASH

Select one component from each column to specify a complete configuration:
Selezionare un componente per ogni colonna per la confugurazione completa:

LED colour / *Colore LED*	**Optics** / *Ottiche*	**Finish** / *Finiture*	**Length** / *Lunghezza*
27 = 2700K **30** = 3000K **40** = 4000K	**O** = Opal screen / *Schermo opalino* **T** = Transparent screen / *Schermo trasparente*	**07** = Natural anodized / *Anodizzato naturale*	**050** = 50 cm **100** = 100 cm **150** = 150 cm **200** = 200 cm

Standard configuration example/
Esempio di configurazione standard: **IWA.30.O.07.100 iWASH 3000K Opal screen natural anodized / anodizzato naturale 100 cm**

POWER SUPPLIES 24Vdc CONSTANT VOLTAGE / *ALIMENTATORE TENSIONE COSTANTE 24Vdc*:

On / Off

Code / Codice	Input	I Out	V Out	Watt	IP	#iWash
PSU.CX.004	110÷240V / 50/60 Hz	0,9 A	24Vdc	20	IP20	Max 1,5 m
PSU.CV.005	90÷305V / 47/63 Hz	1 A	24Vdc	25	IP67	Max 1,5 m
PSU.CV.006	90÷305V / 47/63 Hz	2,5 A	24Vdc	60	IP67	Max 4,5 m
PSU.CV.007	90÷305V / 47/63 Hz	3,75 A	24Vdc	90	IP67	Max 7 m

Control gear / *Elettronica di controllo*

Code / Codice	Input	I Out	V Out	Watt	IP	#iWash
CGE.004 - 0/1-10V	24Vdc	6,5 A	24Vdc	156	IP20	Max 12 m
CGE.017 - DALI	24Vdc	6,5 A	24Vdc	156	IP20	Max 12 m
CGE.020 - DMX	24Vdc	6,5 A	24Vdc	156	IP20	Max 12 m

TECHNICAL DRAWING / *DISEGNO TECNICO*:

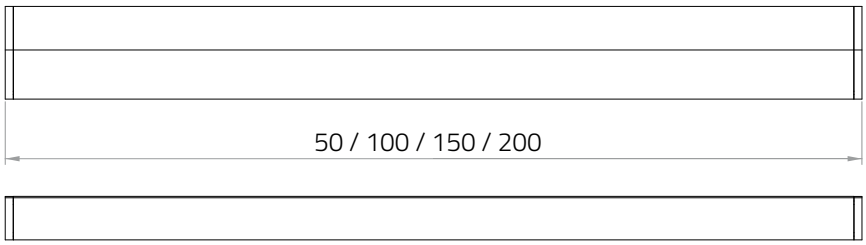

Measure unit: mm
Unità di misura: mm

RECESSED HOLE / *FORO INCASSO*:

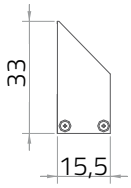

IP40

TECHNICAL SHEET / *SCHEDA PRODOTTO*:

Body:	Anodized aluminium 6026	*Corpo:*	*Alluminio 6026 anodizzato*
Glass:	Extruded PMMA	*Vetro:*	*PMMA estruso*
Finishes:	Natural anodized	*Finiture:*	*Anodizzato naturale*
Installation:	Surface mounted / Recessed	*Fissaggio:*	*Su superficie / Incassato*
Power supply cables:	45cm 2x0,5 mm²	*Cavo di alimentazione:*	*45cm 2x0,5 mm²*
Power supply:	Constant voltage 24Vdc	*Alimentazione:*	*Tensione costante 24Vdc*
Power consumption:	12,5 W/m	*Potenza assorbita:*	12,5 W/m
CRI:	>90	*CRI:*	*>90*
Bin selection:	Binning free 2 step MacAdam's	*Selezione bin:*	*Binning free 2 step MacAdam's*
Lumenoutput (source):	1380 lm/m (3000K)	*Flusso luminoso (sorgente):*	1380 lm/m (3000K)
Delivered Lumen:	828 lm/m (3000K) Opal 1100 lm/m (3000K) Transparent	*Flusso luminoso:*	828 lm/m (3000K) Opale 1100 lm/m (3000K) Trasparente
Operating temperature:	-20°C +50°C	*Temperatura di funzionamento:*	*-20°C +50°C*
IP rating:	IP40	*Grado di protezione:*	*IP40*
Insulation class:	Class III	*Classe d'isolamento:*	*Classe III*
Weight:	340 g/meter	*Peso:*	*340 g/meter*
Optics:	Opal screen / Transparent screen	*Ottiche:*	*Schermo opalino / Schermo trasparente*
Energy rating:	A++	*Energy rating:*	*A++*
LED colour temperature:	2700K / 3000K / 4000K	*Temperatura colore LED:*	*2700K / 3000K / 4000K*
Lifetime LED:	100000 hrs	*Vita media LED:*	*100000 hrs*
Photo biological risk:	RG0 / RG1	*Rischio fotobiologico:*	*RG0 / RG1*

Power supplies / *Alimentatori*

350mA CONSTANT CURRENT / *CORRENTE COSTANTE 350mA*:

On / Off

Code / Codice	Input	I Out	V Out	Watt	IP	Size (mm)	
PSU.CC.002	100÷240V / 50/60 Hz	350mA	36	12		H22 L66 W50	35g
PSU.CC.003	100÷240V / 50/60 Hz	350mA	43	15	IP20	H19 L115 W34	60g
PSU.CC.009	220÷240V / 50/60 Hz	350mA	45	16	IP20	H30 L129,5 W42	90g
PSU.CC.014	100÷240V / 50/60 Hz	350mA	24	8	IP20	H21,5 L68 W35	40g
PSU.CC.023	220÷240V / 50/60 Hz	350mA	51	18	IP20	H28 L122 W38	93g
PSU.CC.024	100÷240V / 50/60 Hz	350mA	22	8	IP20	H21,5 L68 W35	40g
PSU.CC.027	198÷264V / 50/60 Hz	350mA	57	20	IP20	H19 L123 W45	70g
PSU.CC.035	90÷264V / 47/63 Hz	350mA	48	20	IP67	H26 L118 W35	220g
PSU.CX.003	100÷240V / 50/60 Hz	350mA	47	15	IP20	H21 L103 W67	120g
PSU.CX.004	100÷240V / 50/60 Hz	350mA	43	15	IP20	H22 L110,4 W52	108g
PSU.CX.008	100÷240V / 50/60 Hz	350mA	47	17		H21 L103 W67	100g

500mA CONSTANT CURRENT / *CORRENTE COSTANTE 500mA*:

On / Off

Code / Codice	Input	I Out	V Out	Watt	IP	Size (mm)	
PSU.CC.008	100÷240V / 50/60 Hz	500mA	11,5	6		H21 L57 W31	35g
PSU.CC.009	220÷240V / 50/60 Hz	500mA	45	22	IP20	H30 L129,5 W42	105g
PSU.CC.013	100÷240V / 50/60 Hz	500mA	12	6	IP20	H21,5 L68 W35	40g
PSU.CC.016	198÷264V / 50/60 Hz	500mA	40	20	IP20	H19 L123 W45	70g
PSU.CC.033	90÷264V / 47/63 Hz	500mA	30	20	IP67	H26 L118 W35	220g
PSU.CX.003	100÷240V / 50/60 Hz	500mA	47	24	IP20	H21 L103 W67	120g
PSU.CX.004	100÷240V / 50/60 Hz	500mA	43	20	IP20	H22 L110,4 W52	108g
PSU.CX.008	100÷240V / 50/60 Hz	500mA	47	24	IP20	H21 L103 W67	120g

700mA CONSTANT CURRENT / *CORRENTE COSTANTE 700mA*:

On / Off

Code / Codice	Input	I Out	V Out	Watt	IP	Size (mm)	
PSU.CC.004	90÷264V / 47/63 Hz	700mA	30	20	IP67	H26 L118 W35	220g
PSU.CC.009	220÷240V / 50/60 Hz	700mA	45	32	IP20	H30 L129,5 W42	105g
PSU.CC.030	100÷240V / 50/60 Hz	700mA	16,5	11	IP65	H22 L161 W22	67g
PSU.CX.003	100÷240V / 50/60 Hz	700mA	46	32	IP20	H21 L103 W67	120g
PSU.CX.004	100÷240V / 50/60 Hz	700mA	36	20	IP20	H22 L110,4 W52	108g
PSU.CX.008	100÷240V / 50/60 Hz	700mA	46	32		H21 L90 W67	100g

350mA CONSTANT CURRENT / *CORRENTE COSTANTE 350mA*:

Dimmable / Dimmerabile

Code / Codice	Input	I Out	V Out	Watt	IP	Size (mm)	
PSU.CC.017 TRIAC	220÷240V / 50/60 Hz	350mA	51	18	IP20	H22 L110,4 W52	108g
PSU.CC.022 DALI	220÷240V / 50/60 Hz	350mA	40	20	IP20	H30,5 L160 W41,5	125g
PSU.CC.025 DALI	220÷240V / 50/60 Hz	350mA	48	16	IP20	H28 L106 W67	135g
PSU.CC.026 DALI	220÷240V / 50/60 Hz	350mA	50	17,5	IP54	H12,9 L385 W19,6	100g
PSU.CC.031 DALI	100÷240V / 50/60 Hz	350mA	112	34	IP20	H22 L124 W79	215g
PSU.CC.034 DALI	110÷240V / 50/60 Hz	350mA	49	17	IP20	H22 L111 W52	106g

500mA CONSTANT CURRENT / *CORRENTE COSTANTE 500mA*:

Dimmable / Dimmerabile

Code / Codice	Input	I Out	V Out	Watt	IP	Size (mm)	
PSU.CC.011 DALI	220÷240V / 50/60 Hz	500mA	38	20	IP20	H30,5 L160 W41,5	125g
PSU.CC.012 DALI	120÷277V / 50/60 Hz	500mA	2x50	50	IP20	H21 L444 W30	364g
PSU.CC.018 DALI	120÷277V / 50/60 Hz	500mA	4x50	100	IP20	H30 L370 W41	846g
PSU.CC.026 DALI	220÷240V / 50/60 Hz	500mA	50	25	IP54	H12,9 L385 W19,6	100g
PSU.CC.031 DALI	100÷240V / 50/60 Hz	500mA	112	56	IP20	H22 L124 W79	215g
PSU.CC.034 DALI	110÷240V / 50/60 Hz	500mA	40	20	IP20	H22 L111 W52	106g
PSU.CC.036 TRIAC	220÷240V / 50/60 Hz	500mA	42	21	IP20	H22 L111 W52	108g

700mA CONSTANT CURRENT / *CORRENTE COSTANTE 700mA*:

Dimmable / Dimmerabile

Code / Codice	Input	I Out	V Out	Watt	IP	Size	
PSU.CC.006 TRIAC	220÷240V / 50/60 Hz	700mA	28	20	IP20	H22 L110,4 W52	108g
PSU.CC.028 DALI	220÷240V / 50/60 Hz	700mA	26	20	IP20	H30,5 L160 W41,5	125g
PSU.CC.031 DALI	100÷240V / 50/60 Hz	700mA	86	60	IP20	H22 L124 W79	215g
PSU.CC.034 DALI	110÷240V / 50/60 Hz	700mA	28	20	IP20	H22 L111 W52	106g

24Vdc CONSTANT VOLTAGE / *TENSIONE COSTANTE 24Vdc*:

Code / Codice	Input	I Out	V Out	Watt	IP	Size (mm)	
PSU.CV.004	90÷305Vac / 47/63 Hz	5 A	24Vdc	120	IP67	H38,8 L220 W68	1,12Kg
PSU.CV.005	90÷305Vac / 47/63 Hz	1,05 A	24Vdc	25	IP67	H32 L148 W40	360g
PSU.CV.006	90÷305Vac / 47/63 Hz	2,5 A	24Vdc	60	IP67	H32 L162,5 W43	450g
PSU.CV.007	90÷305Vac / 47/63 Hz	3,75 A	24Vdc	90	IP67	H36 L161 W61	700g
PSU.CV.012	90÷305Vac / 47/63 Hz	6,3 A	24Vdc	150	IP67	H38,8 L228 W68	1,15Kg
PSU.CV.021	90÷305Vac / 47/63 Hz	10 A	24Vdc	240	IP67	H38,8 L244,2 W68	1,3Kg
PSU.CV.010	220÷240Vac / 50/60 Hz	2,9 A	24Vdc	70		H36 L190 W60	260g
PSU.CV.019	85÷264Vac / 47/63 Hz	1,5 A	24Vdc	35		H30 L99 W82	230g

48Vdc CONSTANT VOLTAGE / *TENSIONE COSTANTE 48Vdc*:

Code / Codice	Input	I Out	V Out	Watt	IP	Size (mm)		
PSU.CV.014	90÷305Vac / 47/63 Hz	1,25 A	48Vdc	60	IP67	H32 L162,5 W43	450g	
PSU.CV.015	90÷305Vac / 47/63 Hz	0,84 A	48Vdc	40	IP67	H36,8 L171 W61,5	730g	
PSU.CV.016	90÷305Vac / 47/63 Hz	2,5 A	48Vdc	120	IP67	H38,8 L220 W68	1,12Kg	
PSU.CV.017	90÷305Vac / 47/63 Hz	5 A	48Vdc	240	IP67	H38,8 L244,2 W68	1,3Kg	
PSU.CV.018	90÷305Vac / 47/63 Hz	6,7 A	48Vdc	320	IP67	H43,8 L252 W90	1,88Kg	

Control gear / *Centraline*

1 CHANNEL CONSTANT VOLTAGE / *1 CANALE TENSIONE COSTANTE*:

Code / Codice	Input	I Out	V Out	Watt	IP	Size (mm)		
CGE.004 - 0/1-10V	12-48 Vdc	6,5 A	12-48 Vdc	78-312	IP20	H19 L58 W45	43g	CE
CGE.017 - DALI	12-48 Vdc	6,5 A	12-48 Vdc	78-312	IP20	H19 L58 W45	43g	CE
CGE.020 - DMX	12-48 Vdc	6,5 A	12-48 Vdc	78-312	IP20	H19 L58 W45	43g	CE

4 CHANNELS CONSTANT VOLTAGE / *4 CANALI TENSIONE COSTANTE*:

Code / Codice	Input	I Out	V Out	Watt	IP	Size (mm)		
CGE.016 DALI	12-48 Vdc	5 A	12-48 Vdc	240-960	IP20	H62 L91 W71	128g	CE
CGE.019 DMX	12-48 Vdc	5 A	12-48 Vdc	240-960	IP20	H62 L91 W71	128g	CE

4 CHANNELS CONSTANT CURRENT / *4 CANALI CORRENTE COSTANTE*:

Code / Codice	Input	I Out	V Out	Watt	IP	Size (mm)		
CGE.005 DMX	12-48 Vdc	350mA 700mA	V in - 0,9 V	134,4	IP20	H62 L91 W71	125g	CE

CONTROL GEAR / *ELETTRONICA DI CONTROLLO*:

Code / Codice	Input	Description / Description	IP	Size (mm)		
CGE.028	12-48 Vdc	Splitter DMX-RDM	IP20	H62 L91 W71	125g	CE
CGE.006	5V USB	512 CH DMX Stand alone generator	IP40	H77 L87 W40	90g	CE

Connection diagrams / *Schemi di connessione*

SERIES CONNECTION ON/OFF / *CONNESSIONE ON/OFF IN SERIE*

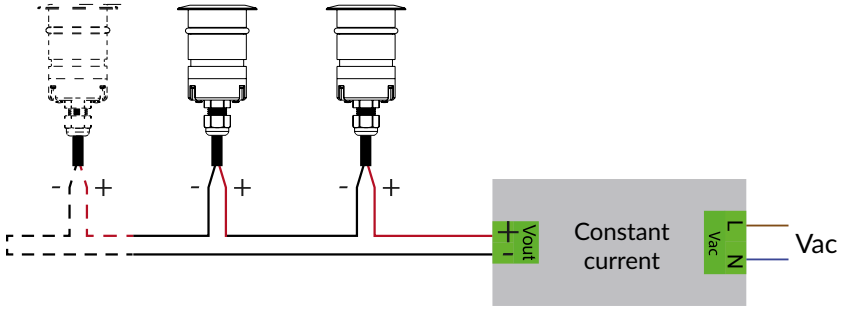

SERIES CONNECTION DIMMABLE / *CONNESSIONE DIMMERABILE IN SERIE*

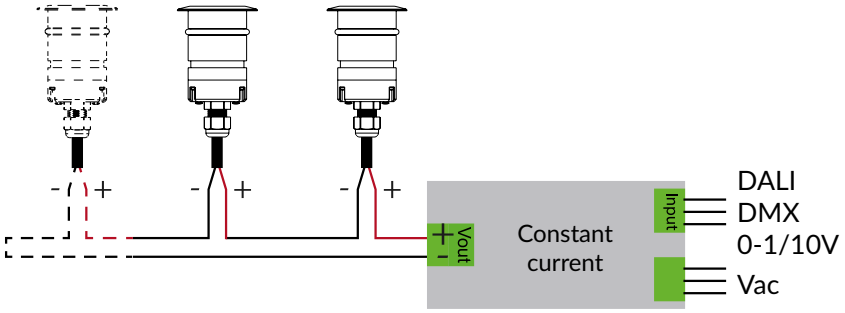

ON/OFF PARALLEL CONNECTION / *CONNESSIONE ON/OFF IN PARALLELO*

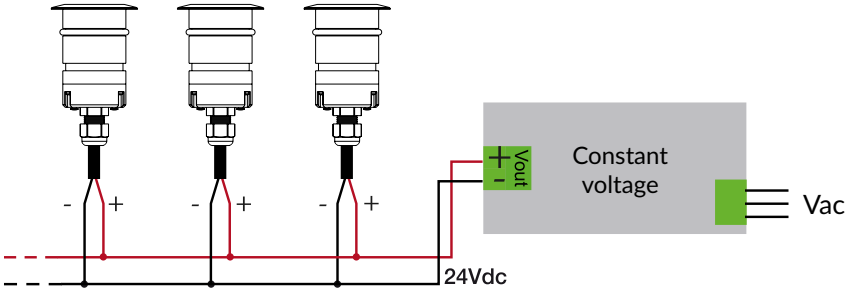

PARALLEL CONNECTION WITH CGE / *CONNESSIONE IN PARALLELO CON CGE*

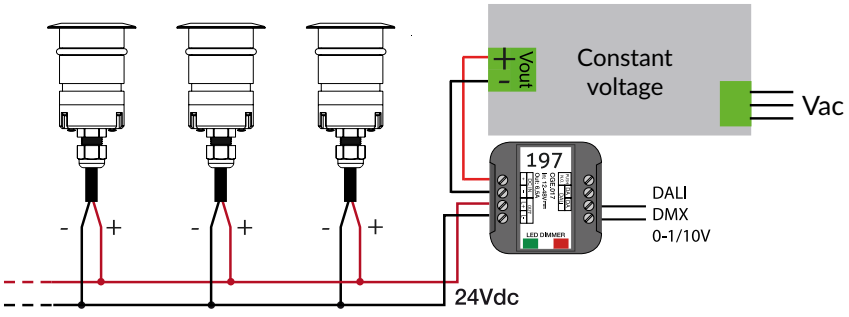

SERIES CONNECTION 4 CHANNELS CGE / *CONNESSIONE IN SERIE CON CGE 4 CANALI*

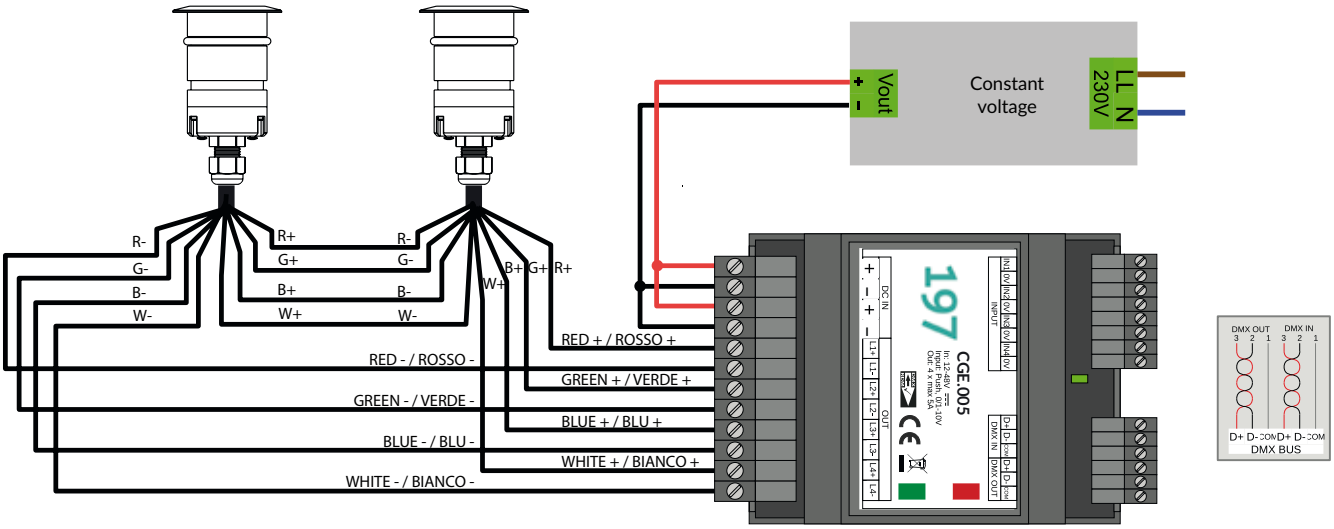

PARALLEL CONNECTION 4 CHANNELS CGE / *CONNESSIONE IN PARALLELO CGE 4 CANALI*

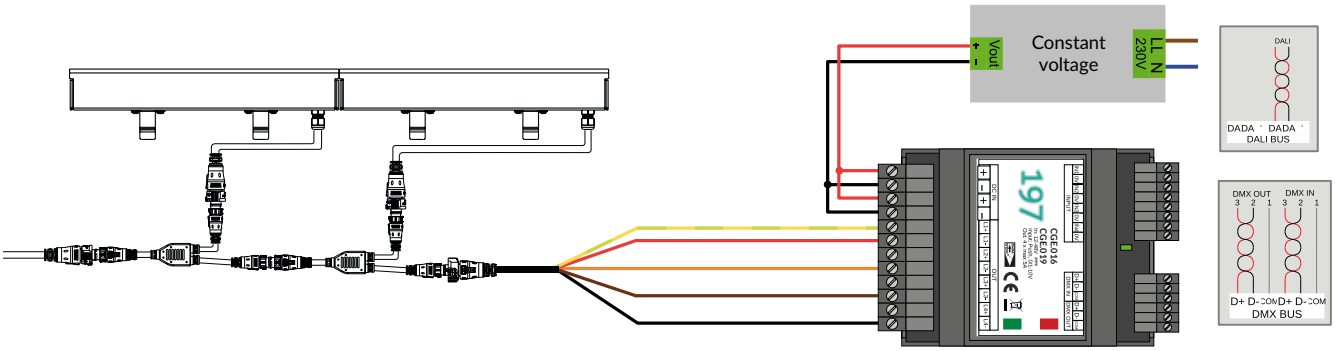

PARALLEL CONNECTION 3 WIRES ON/OFF/ *CONNESSIONE ON/OFF IN PARALLELO CON 3 FILI*

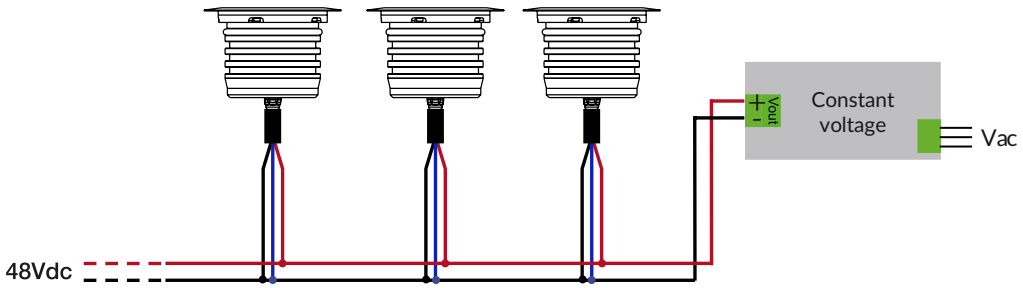

PARALLEL CONNECTION 3 WIRES WITH CGE/ *CONNESSIONE IN PARALLELO A 3 FILI CON CGE*

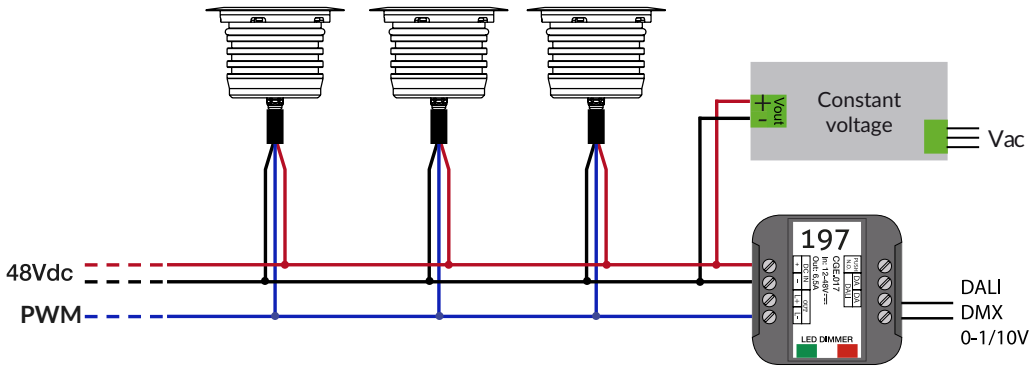

Installation accessories /
Accessori per l'installazione

2 WIRES JUNCTION BOX / ***DERIVAZIONE A 2 FILI*****:**

IP68	IP68	IP68
2x 0,25 mm² - 1 mm² 1x cable /cavo 4 mm² - 8 mm² Dimensions / Dimensioni Ø 14 mm x 90 mm ACC.095	2x 0,25 mm² - 1,5 mm² 3x cables / cavo 8 mm² - 17 mm² Dimensions / Dimensioni Ø 32 mm x 63 mm x 125 mm ACC.096	2x 0,25 mm² - 1,5 mm² 4x cables / cavo 4,5 mm² - 8,5 mm² Dimensions / Dimensionsi 80 mm x 39,5 mm x 19,5 mm ACC.113

3 WIRES JUNCTION BOX / ***DERIVAZIONE A 3 FILI*****:**

IP68	IP67	IP68
3x 0,25 mm² - 1 mm² 1x cable / cavo 5,8 mm² - 8 mm² Dimensions / Dimensioni Ø 14 mm x 90 mm ACC.097	3x 0,5 mm² - 1,5 mm² 3x cables / cavi 7,5 mm² - 9,5 mm² Dimensions / Dimensioni 82 mm x 80 mm x 21 mm ACC.098	3x 0,5 mm² - 4 mm² 4x cables / cavi 7 mm² - 13,5 mm² Dimensions / Dimensioni 108 mm x 65 mm x 28 mm ACC.099

4 WIRES JUNCTION BOX / ***DERIVAZIONE A 4 FILI*****:**

IP68	IP68
4x 0,25 mm² - 1,5 mm² 1x cable / cavo 7 mm² - 13,5 mm² Dimensions / Dimensioni Ø 23 mm x 113 mm ACC.100	4x 0,5 mm² - 4 mm² 4x cables / cavi 7 mm² - 13,5 mm² Dimensions / Dimensioni 28 mm x 54 mm x 109 mm ACC.101

5 WIRES JUNCTION BOX / ***DERIVAZIONE A 5 FILI*****:**

IP68	IP67	IP68
5x 0,5 mm² - 1,5 mm² 3x cables / cavi 8 mm² - 17 mm² Dimensions / Dimensioni Ø 32 mm x 63 mm x 180 mm ACC.102	5x 0,5 mm² - 1,5 mm² 3x cables / cavi 7,5 mm² - 9,5 mm² Dimensions / Dimensioni 82 mm x 80 mm x 21 mm ACC.103	5x 0,5 mm² - 1,5 mm² 4x cables / cavi 7 mm² - 13,5 mm² Dimensions / Dimensioni 108 mm x 65 mm x 28 mm ACC.104

HOUSING BOX FOR CONCRETE / ***CASSAFORMA PER MURATURA:***

Dimensions / Dimensioni
135mm x 280mm x 190mm
ACC.114

LISSONE *(SALES AND PRODUCTION)*

Via Goito, 18 20851 Lissone (MB)

(+39) 039 6774597

info@unonovesette.it

© unonovesette ltd. 2019

LONDON *(SALES)*

142 Broomwood Rd, London SW11 6JZ

(+44) 7920 455124

info@unonovesette.it

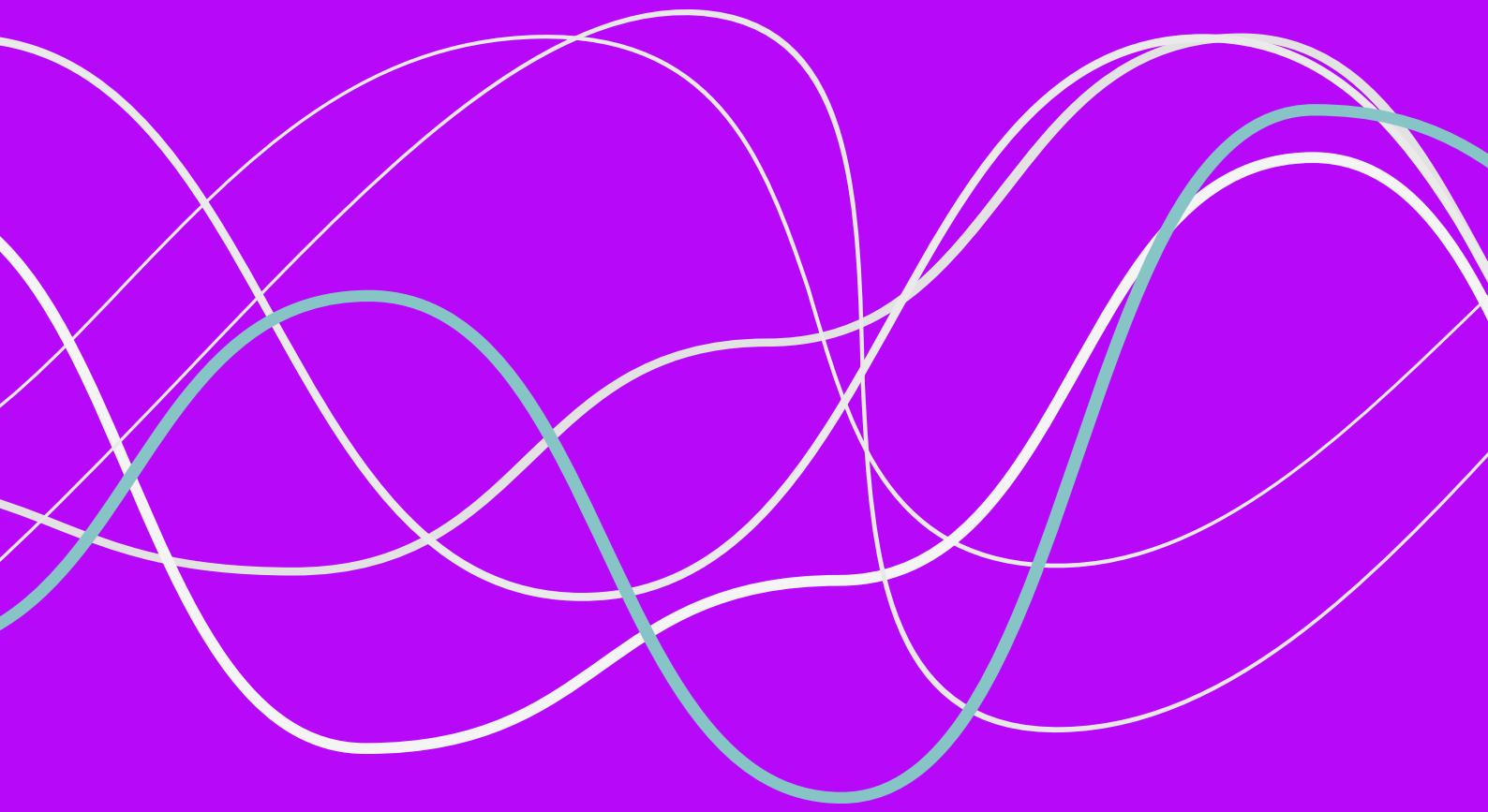

UNIT 25E, ANNIESLAND BUSINESS PARK
NETHERTON ROAD, ANNIESLAND
GLASGOW G13 1EU

T 0141 954 2771 F 0141 954 2772
WWW.SOLUSGB.COM

SOLUS
LIGHTING SOLUTIONS